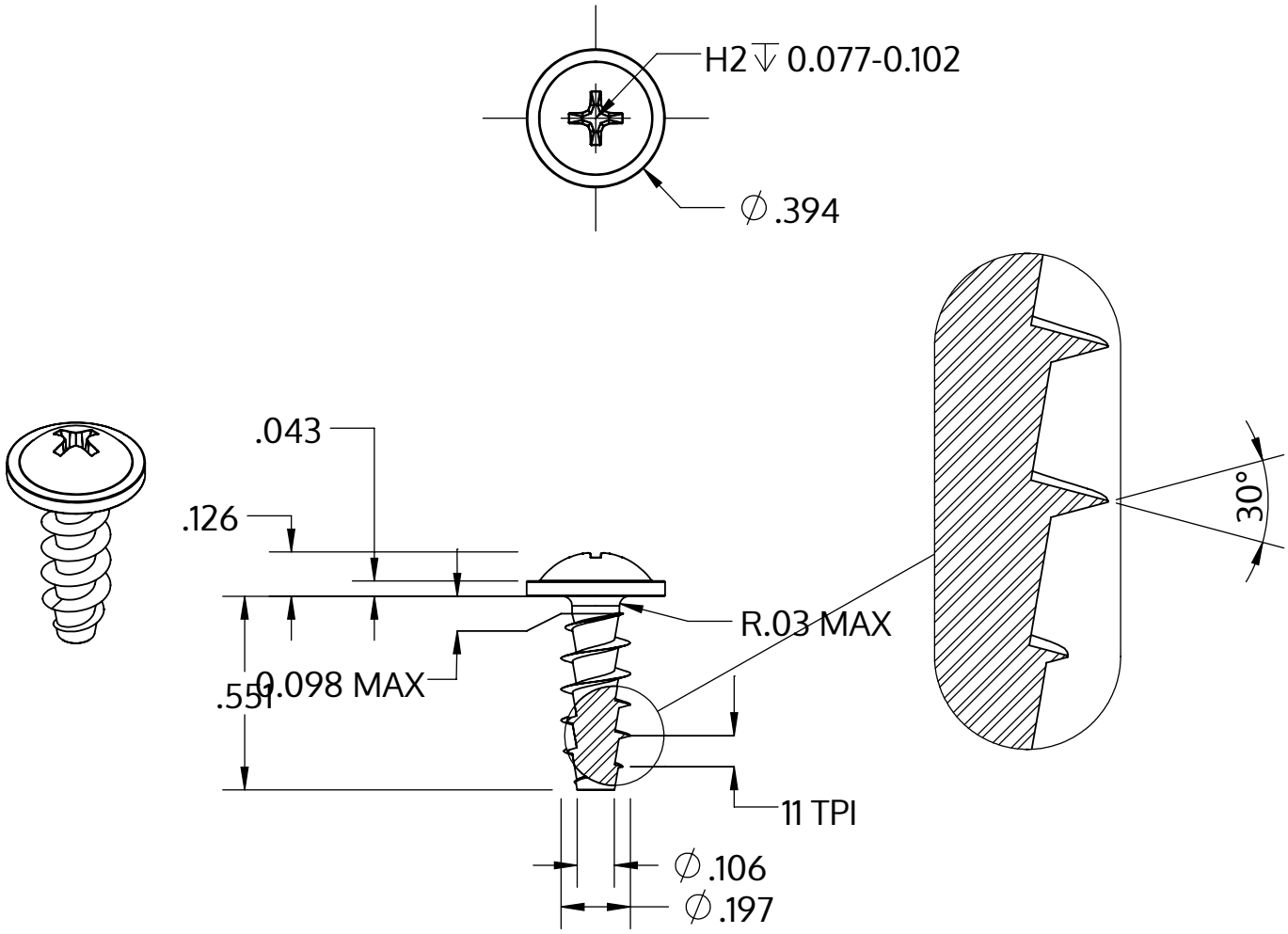

Metric size	M5 x 2.24 mm
US size (converted)	#11-11
	Tolerances [inch]
Length	+/- 0.021
Head diameter	+0 / -0.022
Head height	+/- 0.005
Thread diameter	+0.007 / -0

Opis	STP31A 5.0x14.0 - H2
Materiał	Stal szlachetna A2
Powierzchnia	Prosta, bejcowana i pasywowana
Waga	2.041 kg / 1000 sztuk

SCREWERK	**STP31A0500140E**	
_Zoll Zeichnung Größe A	Skala 2:1	2024-10