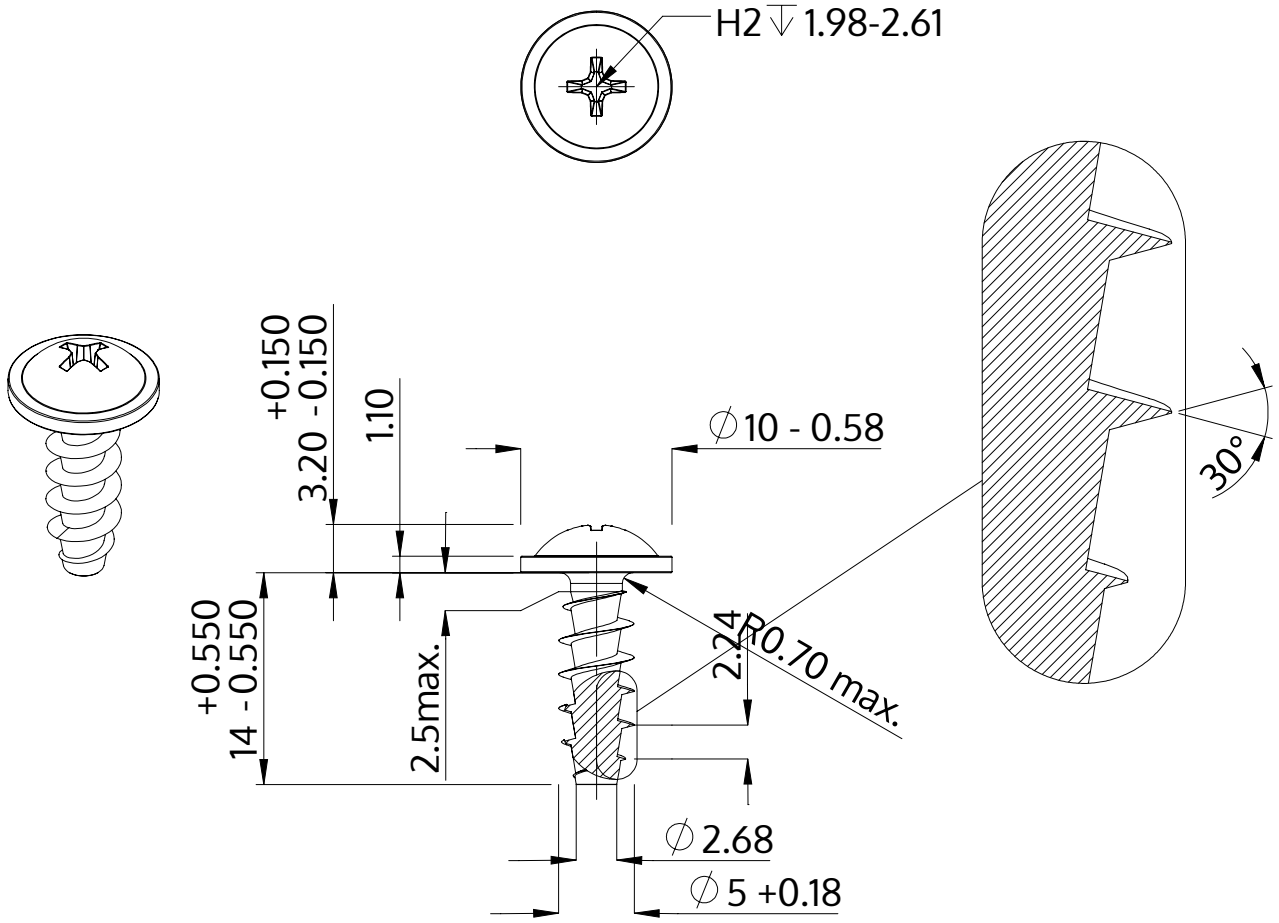


| | |
|---|---|
| Descriere | STP31A 5.0x14.0 - H2 |
| Material | oțel, călit |
| Exterior | zincat, Nichelat, pasivat negru / nu conține Cr-VI, recopt, ermetizat |
| Greutate | 2.041 kg / 1000 unități |

| | | |
|---|---|---|
| SCREWERK | **STP31A0500140B** | |
| Desen metric A4 | Scalarea None:1 | 2024-04 |