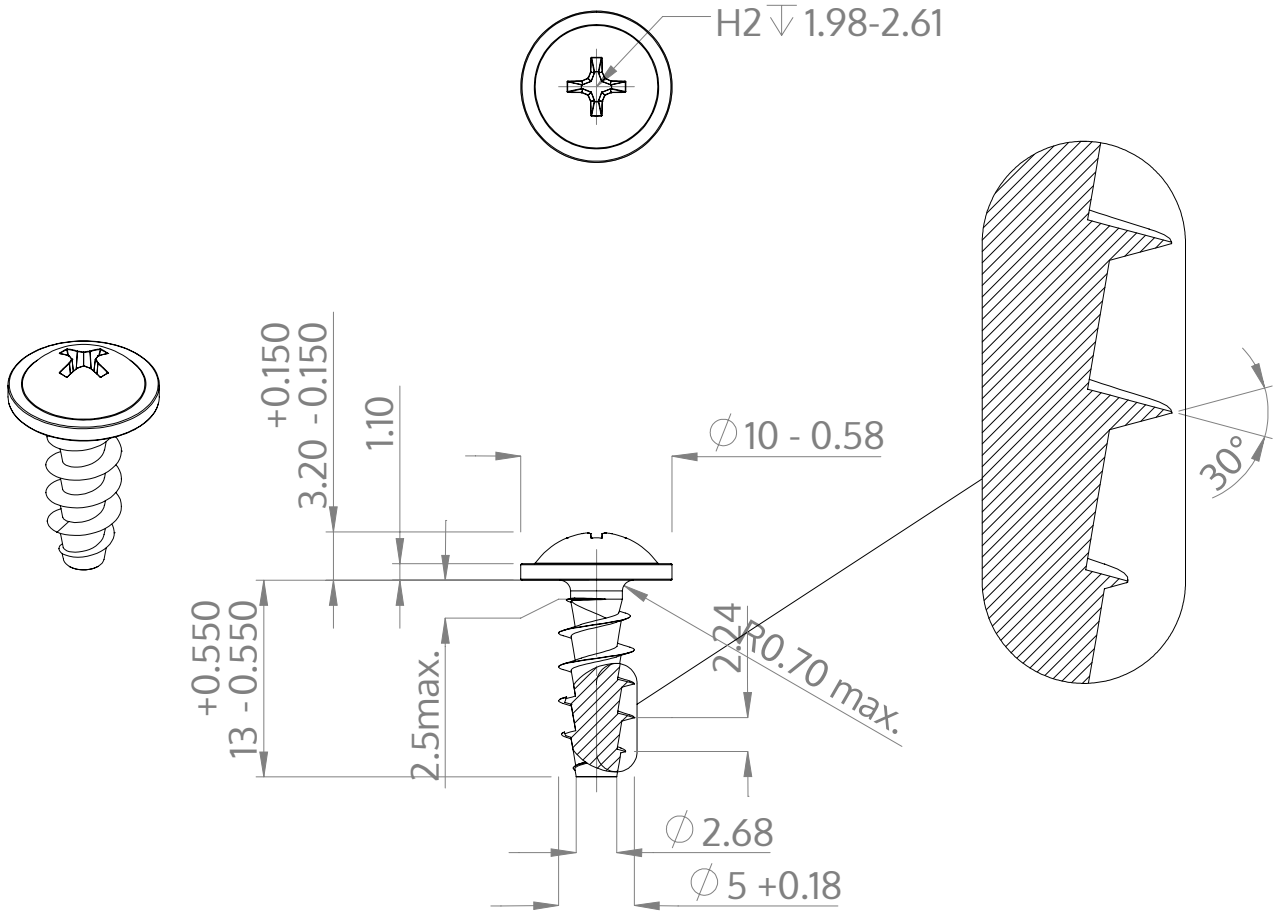

Descriere	STP31A 5.0x13.0 - H2
Material	oţel inoxidabil A2
Exterior	neacoperit, murat și pasivat
Greutate	1.967 kg / 1000 unități

SCREWERK	**STP31A0500130E**	
Desen metric A4	Scalarea 2:1	2025-04