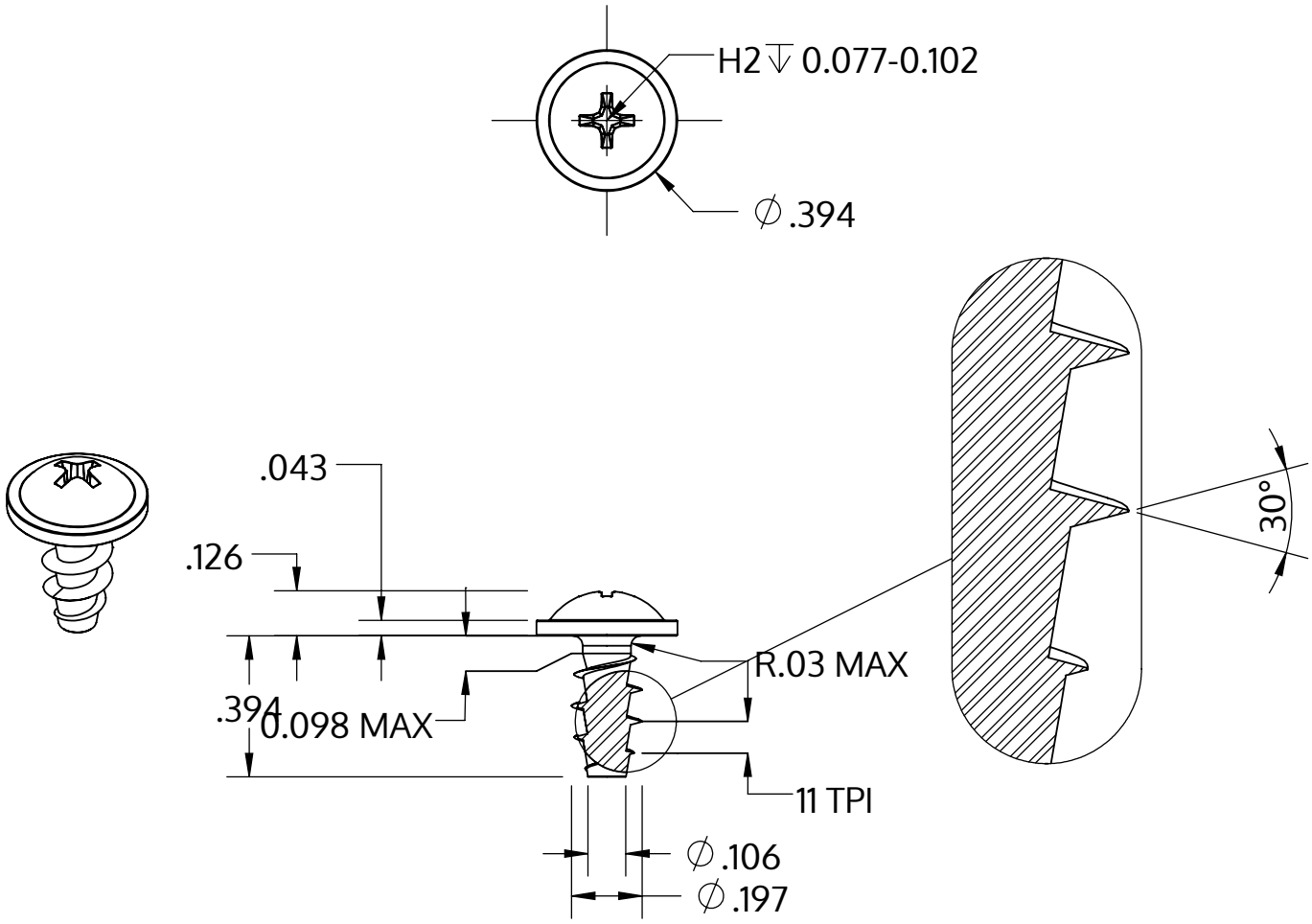

Metric size	M5 x 2.24 mm
US size (converted)	#11-11
	Tolerances [inch]
Length	+/- 0.017
Head diameter	+0 / -0.022
Head height	+/- 0.005
Thread diameter	+0.007 / -0

Beschrijving	STP31A 5.0x10.0 - H2
Materiaal	veredeld staal
Oppervlak	ZnNi zwart-gepassiveerd, getempert, verzegeld
Gewicht	1.745 kg / 1000 stuk

SCREWERK	**STP31A0500100B**	
_Zoll Zeichnung Größe A	Schaal None:1	2024-04