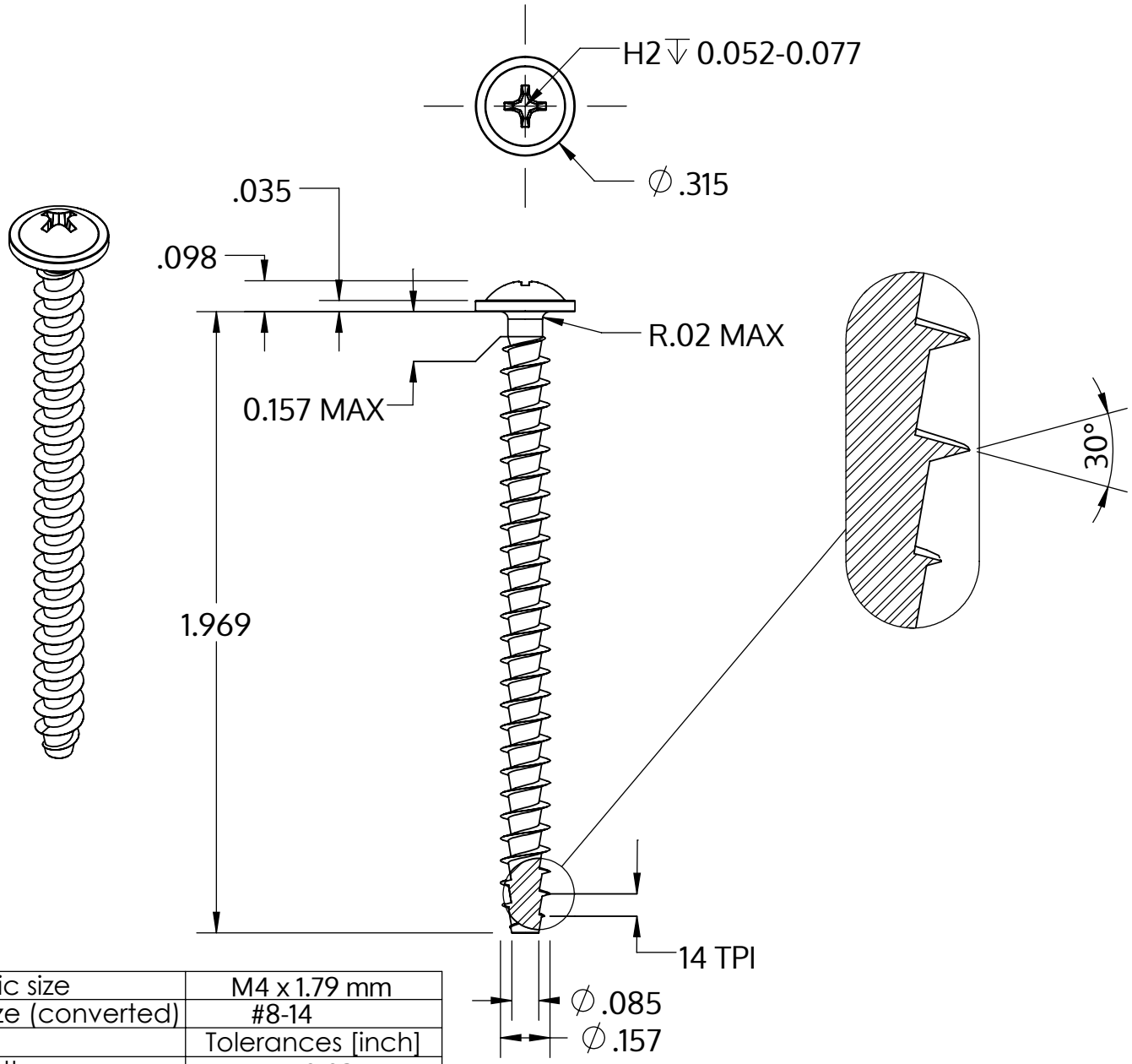

Metric size	M4 x 1.79 mm
US size (converted)	#8-14
	Tolerances [inch]
Length	+/- 0.031
Head diameter	+0 / -0.022
Head height	+/- 0.004
Thread diameter	+0.007 / -0

Описание	STP31A 4.0x50.0 - H2
Материал	стомана, закалена
Повърхност	Цинково покритие 5-7 µm,топлинна обработка, синьо / прозрачно пасивиране
Тегло	2.907 kg / 1000 Бройка

SCREWERK	**STP31A0400500S**	
_Zoll Zeichnung Größe A	Мащаб 2:1	2024-10