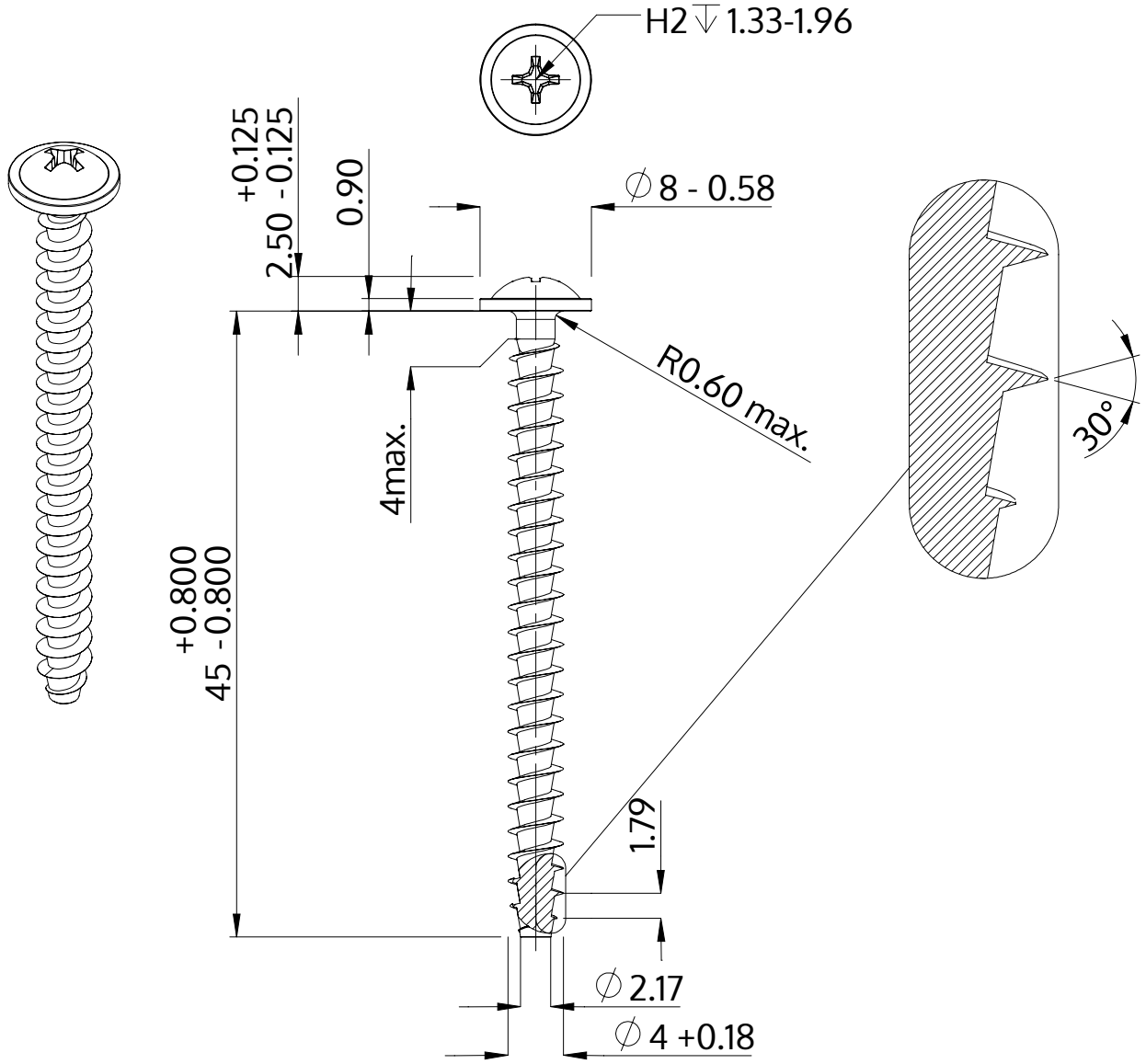


| | |
|---|---|
| Beskrivelse | STP31A 4.0x45.0 - H2 |
| Materiale | Ædelstål A2 |
| Overflade | blank, bejdset og passiveret |
| Vægt | 2.666 kg / 1000 stykke |

| | | |
|---|---|---|
| SCREWERK | **STP31A0400450E** | |
| Metrisk tegning A4 | Skalering 2:1 | 2024-10 |