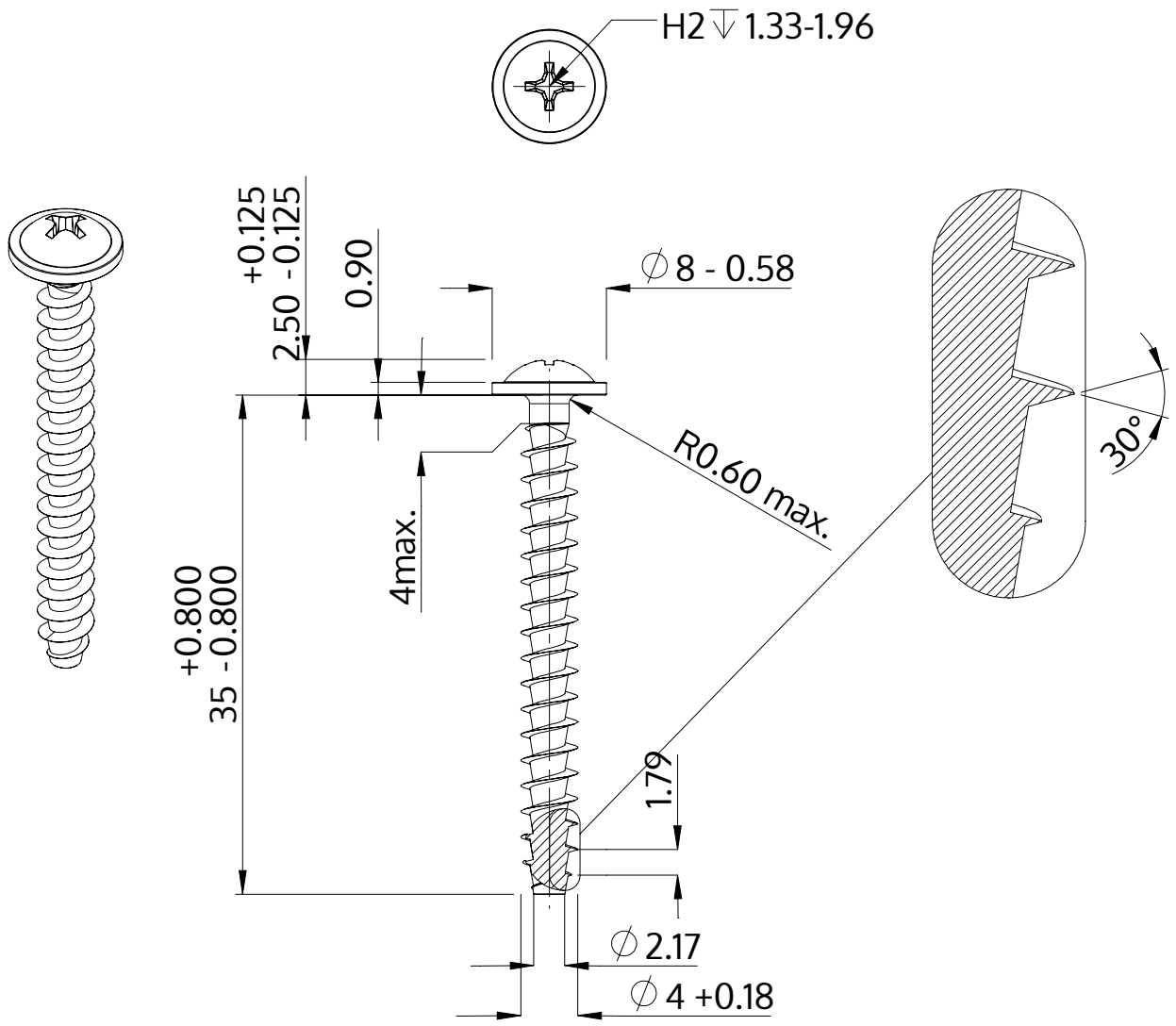

Описание	STP31A 4.0x35.0 - H2
Материал	неръждаема стомана A2
Повърхност	гланциран, полиран, пасиваран
Тегло	2.183 kg / 1000 Бройка

SCREWERK	**STP31A0400350E**	
Метричен дизайн A4	Мащаб 2:1	2024-10