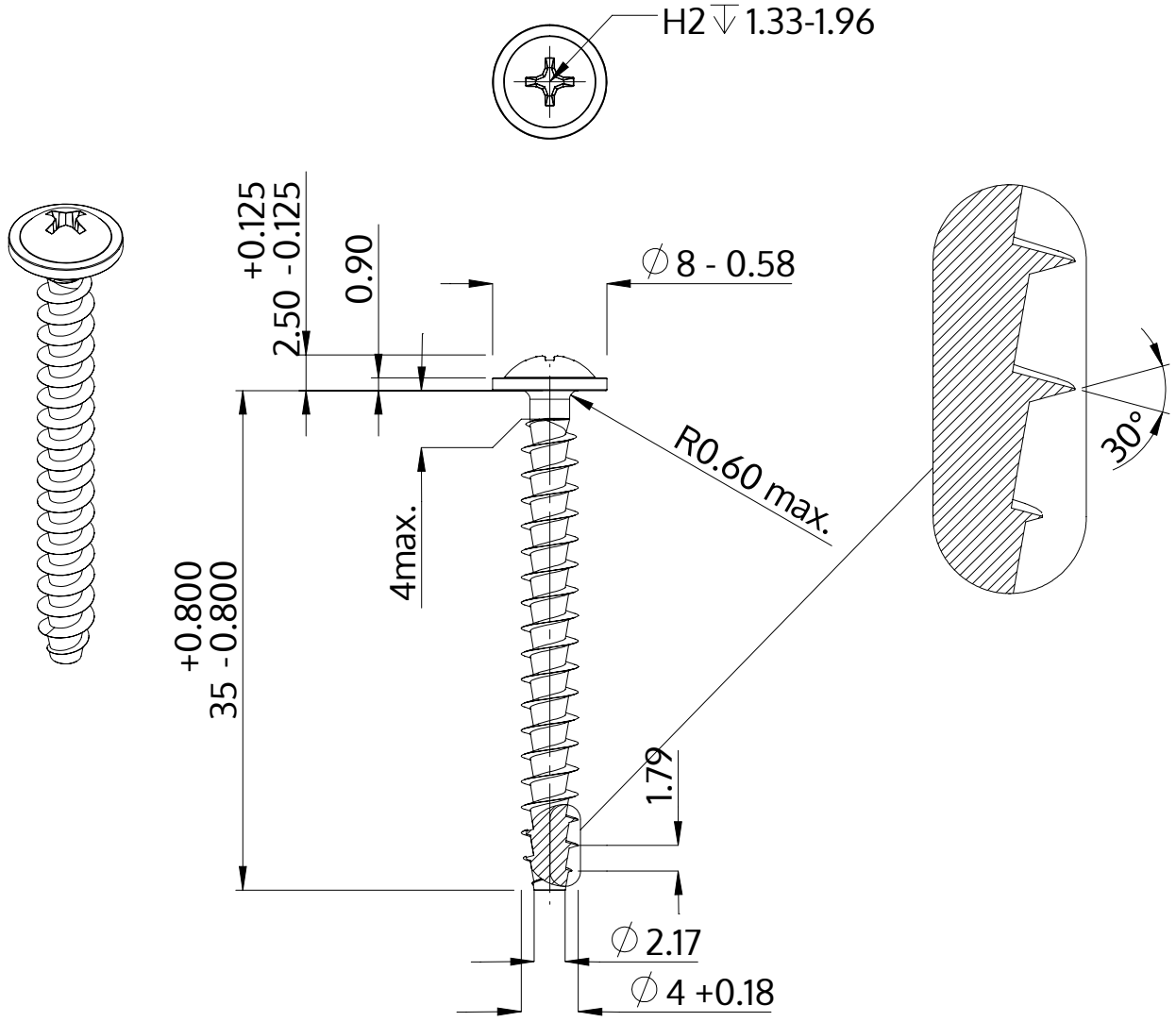

Descrição	STP31A 4.0x35.0 - H2
Material	aço, endurecido
Superfície	Zincado Niquelado Galvanizado, Passivado negro
Peso	2.183 kg / 1000 peças

SCREWERK	**STP31A0400350B**	
Desenho Métrico A4	Escala 2:1	2024-10