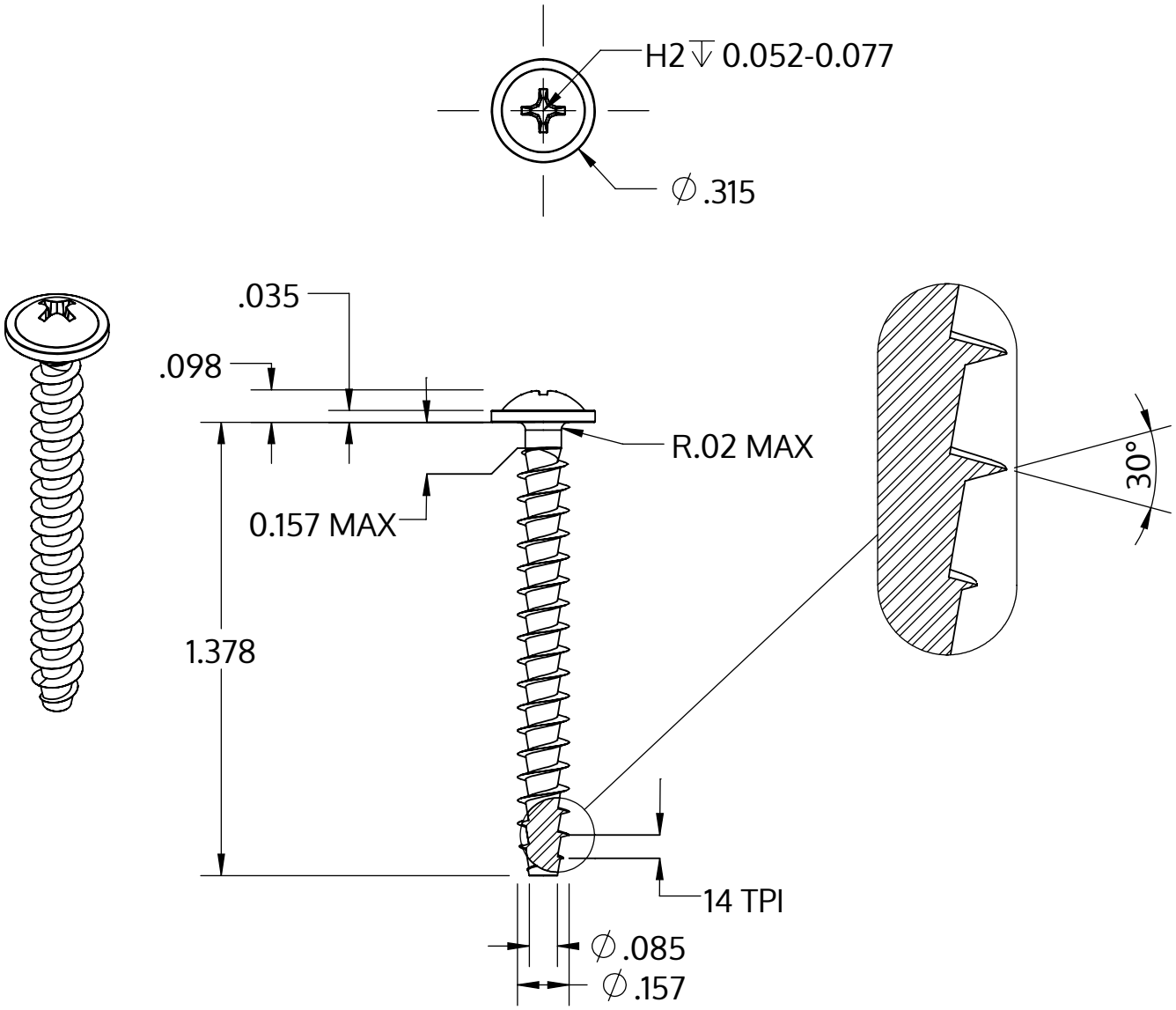

Metric size	M4 x 1.79 mm
US size (converted)	#8-14
	Tolerances [inch]
Length	+/- 0.031
Head diameter	+0 / -0.022
Head height	+/- 0.004
Thread diameter	+0.007 / -0

Beschreibung	STP31A 4.0x35.0 - H2
Werkstoff	Stahl, vergütet
Oberfläche	ZnNi min. 5µm, schwarz passiviert, getempert, versiegelt
Gewicht	2.183 kg / 1000 Stück

SCREWERK	**STP31A0400350B**	
Zoll Zeichnung Größe A	Skalierung 2:1	2024-10