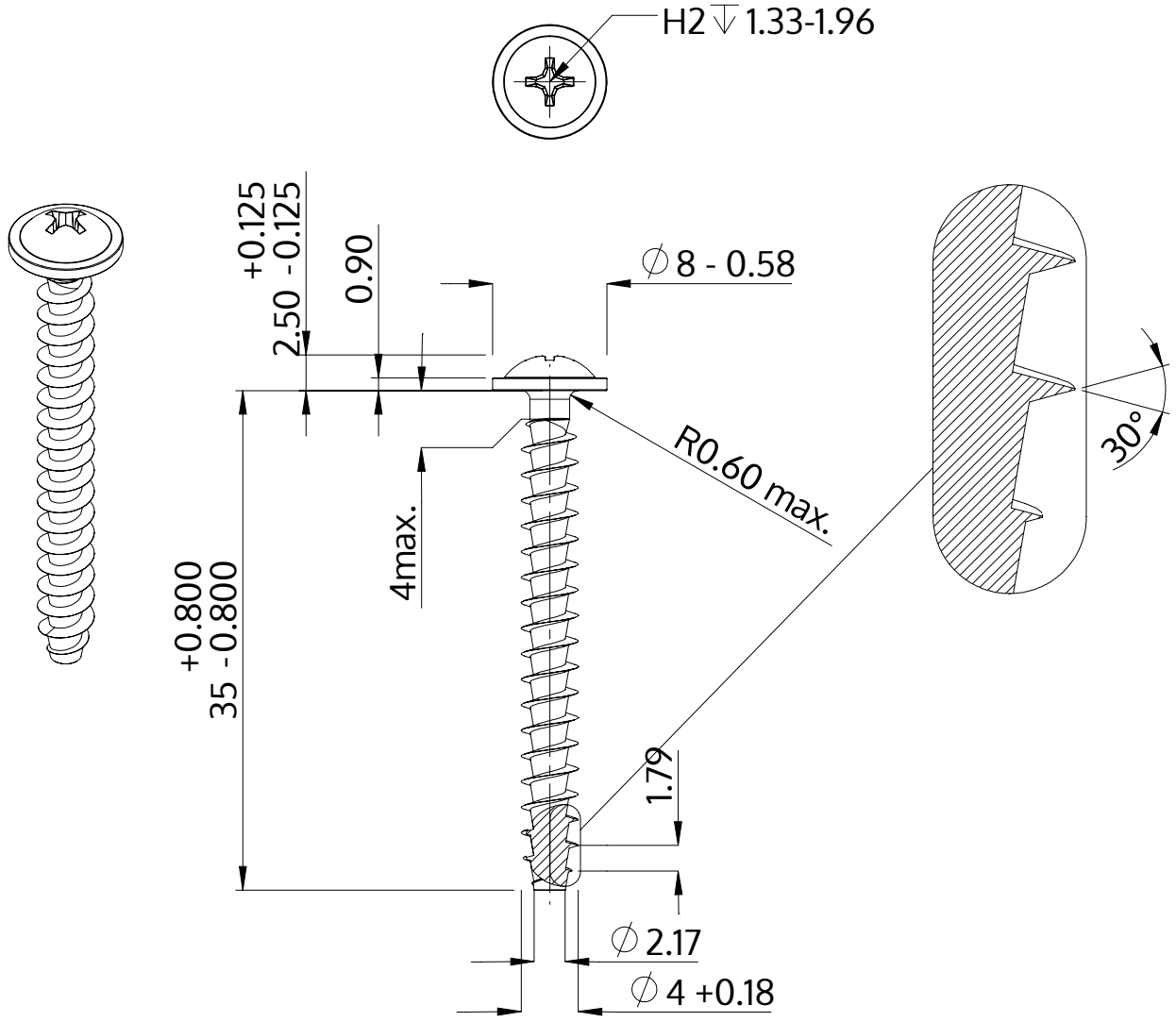

Beschreibung	STP31A 4.0x35.0 - H2
Werkstoff	Stahl, vergütet
Oberfläche	ZnNi min. 5µm, schwarz passiviert, getempert, versiegelt
Gewicht	2.183 kg / 1000 Stück

SCREWERK	**STP31A0400350B**	
Metrische Zeichnung A4	Skalierung 2:1	2024-10