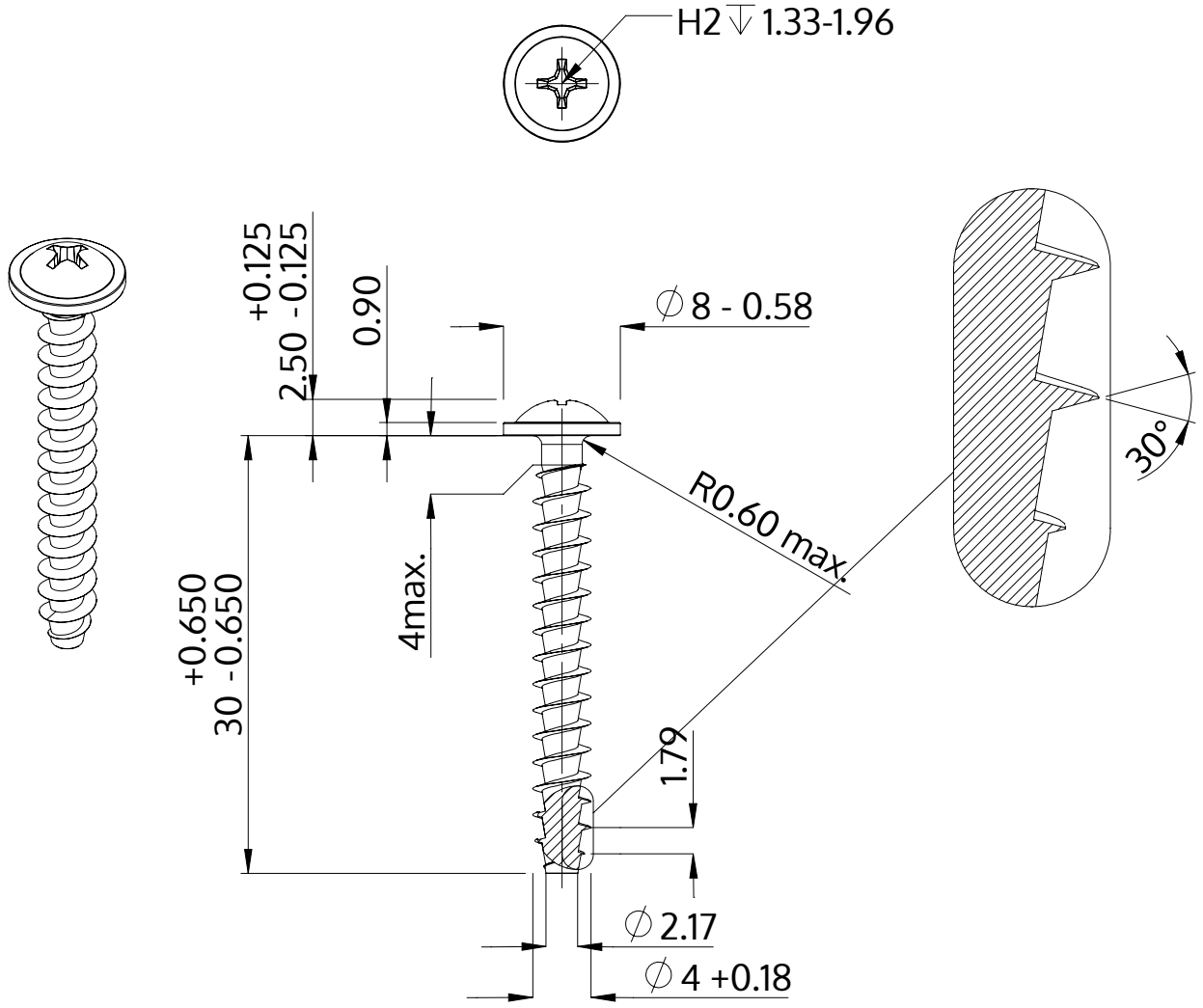

Descrição	STP31A 4.0x30.0 - H2
Material	aço, endurecido
Superfície	zincado 5-7 µm, galvanizado, azul / passivado transparente
Peso	1.942 kg / 1000 peças

SCREWERK	**STP31A0400300S**	
Desenho Métrico A4	Escala None:1	2024-04