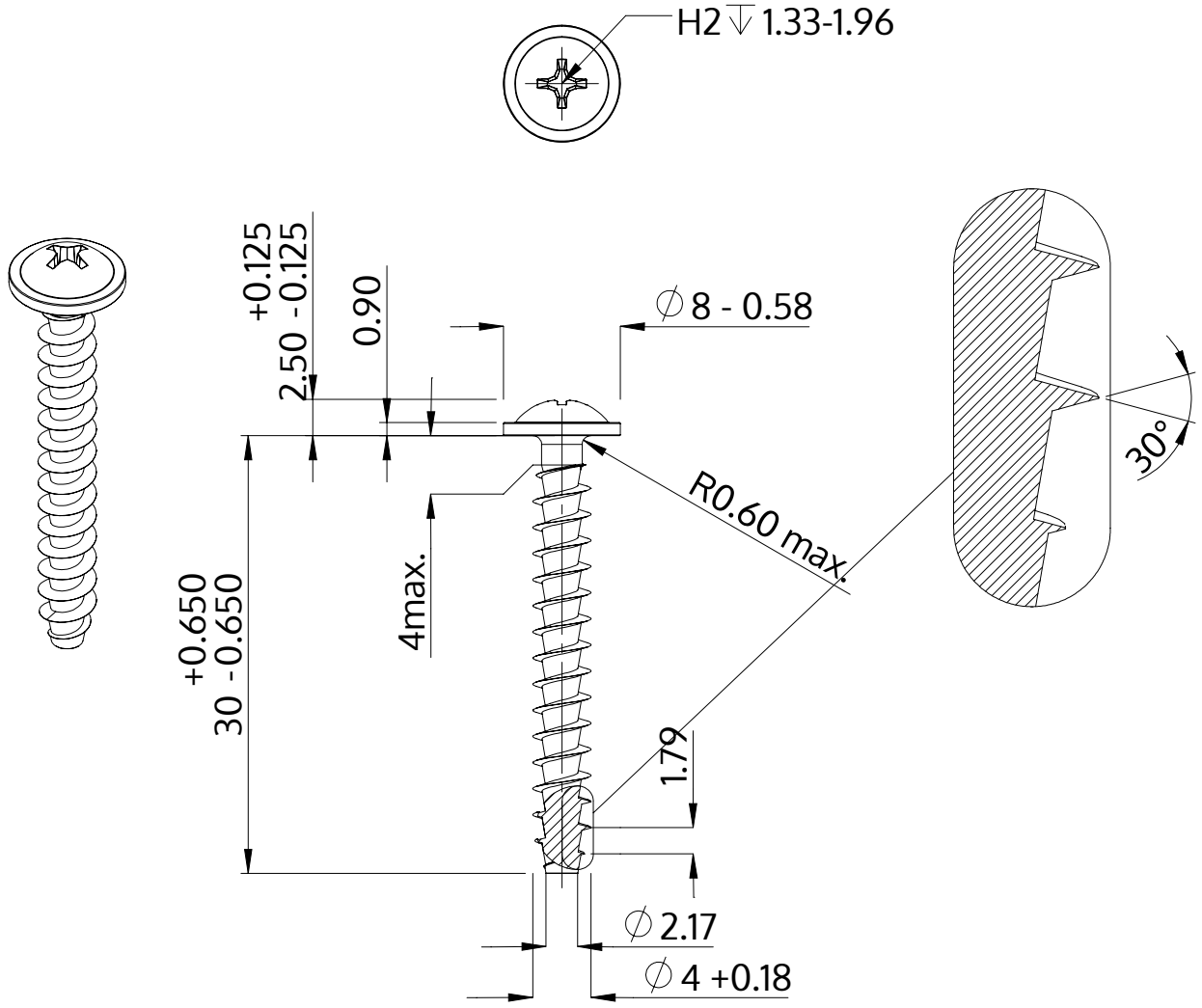

Beskrivning	STP31A 4.0x30.0 - H2
Material	rostfritt stål A2
Yta	blank och passiviserad
Vikt	1.942 kg / 1000 styck

SCREWERK	**STP31A0400300E**	
Metrisk skiss A4	Skala None:1	2024-04