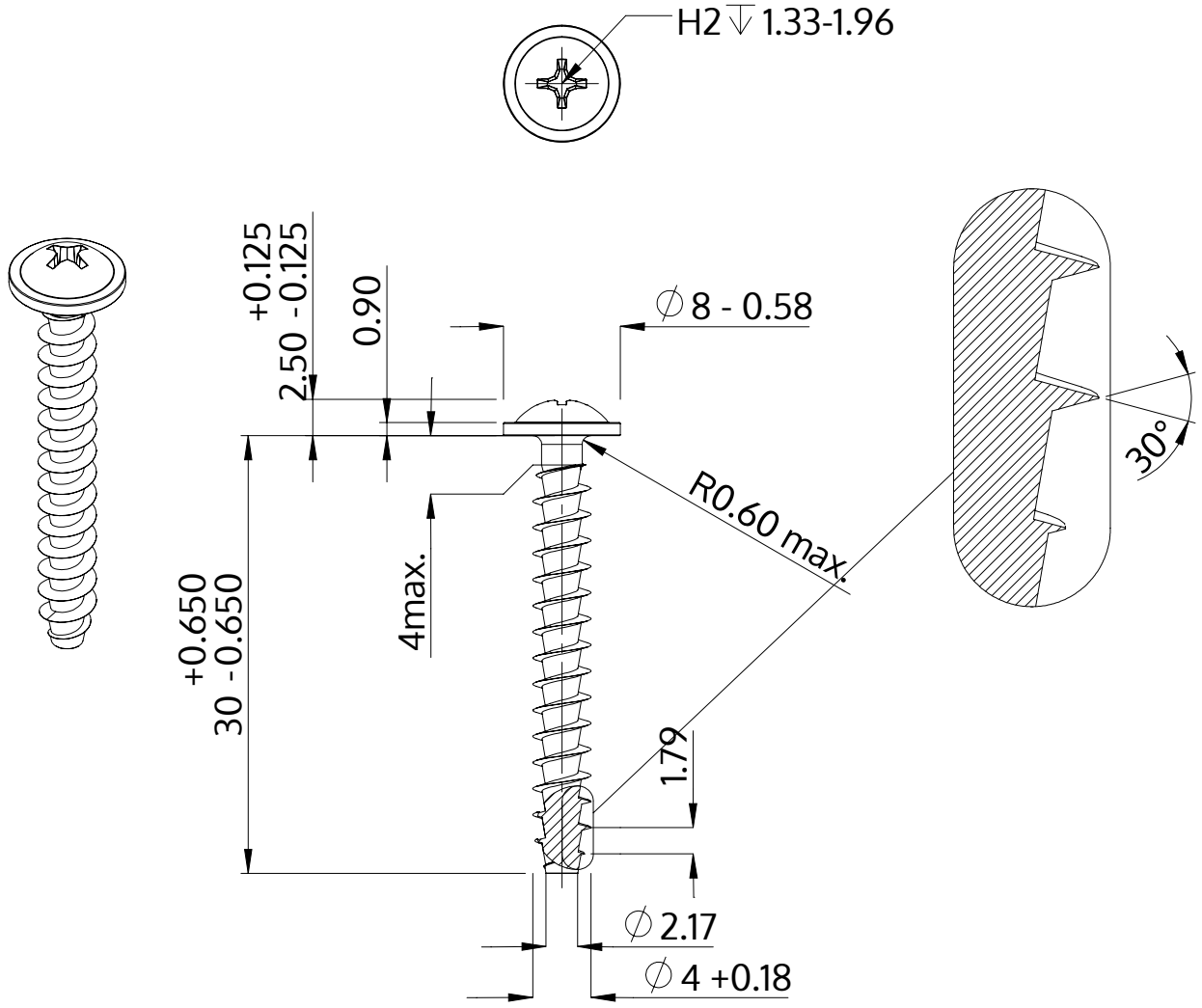

Description	STP31A 4.0x30.0 - H2
Matière	acier inoxydable A2
Surface	brillant décapé et passivé
Poids	1.942 kg / 1000 Unité

SCREWERK	**STP31A0400300E**	
Dessin métrique A4	Redimensionner None:1	2024-04