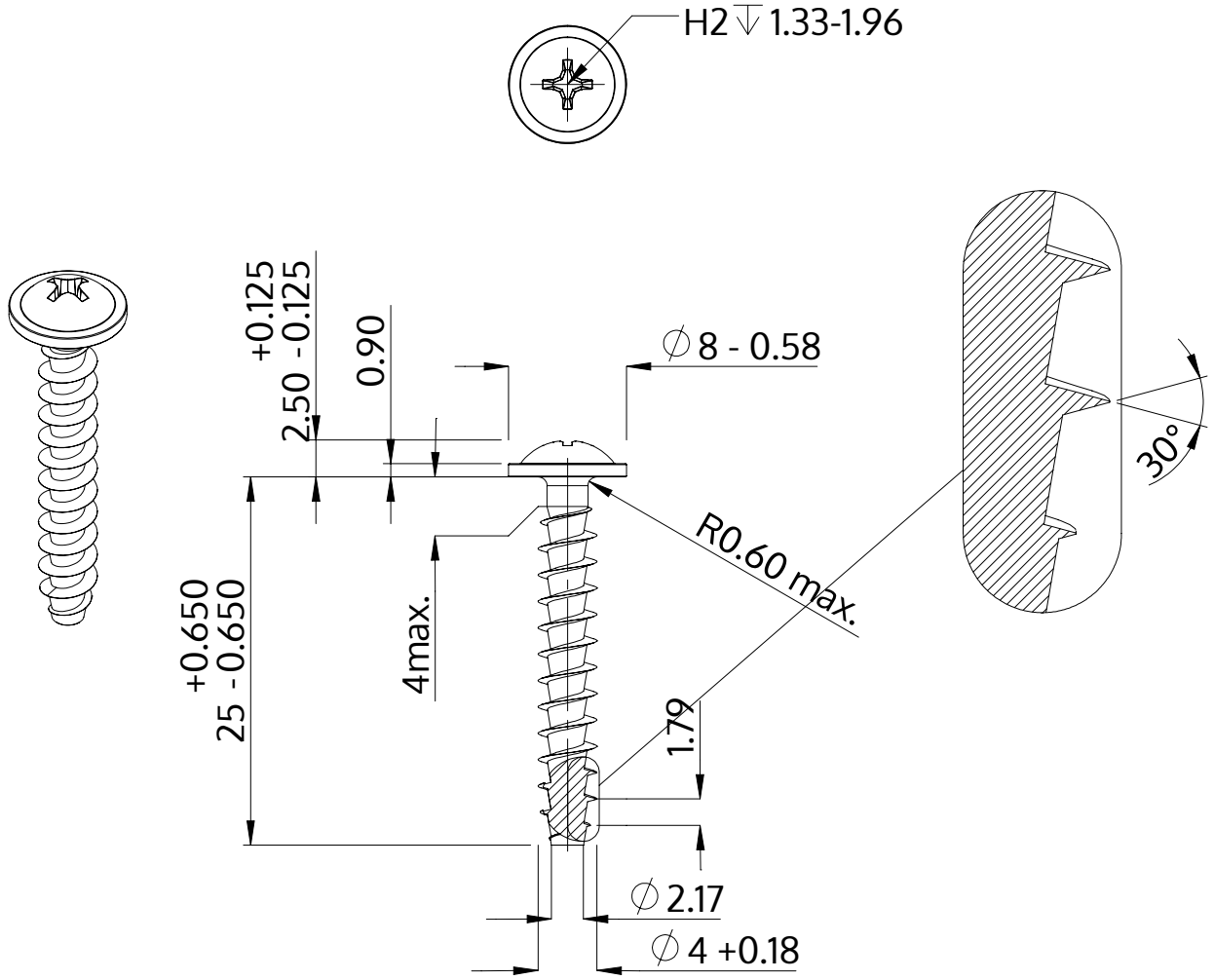

Açıklaması	STP31A 4.0x25.0 - H2
Malzeme	Çelik, sertleştirilmiş
Kaplama	galvanizli 5-7 µm, temperliö mavi / şeffaf pasifleştirilmiştir
Ağırlık	1.700 kg / 1000 Adet

SCREWERK	**STP31A0400250S**	
Metrik çizim A4	Ölçeklendirme 2:1	2024-10