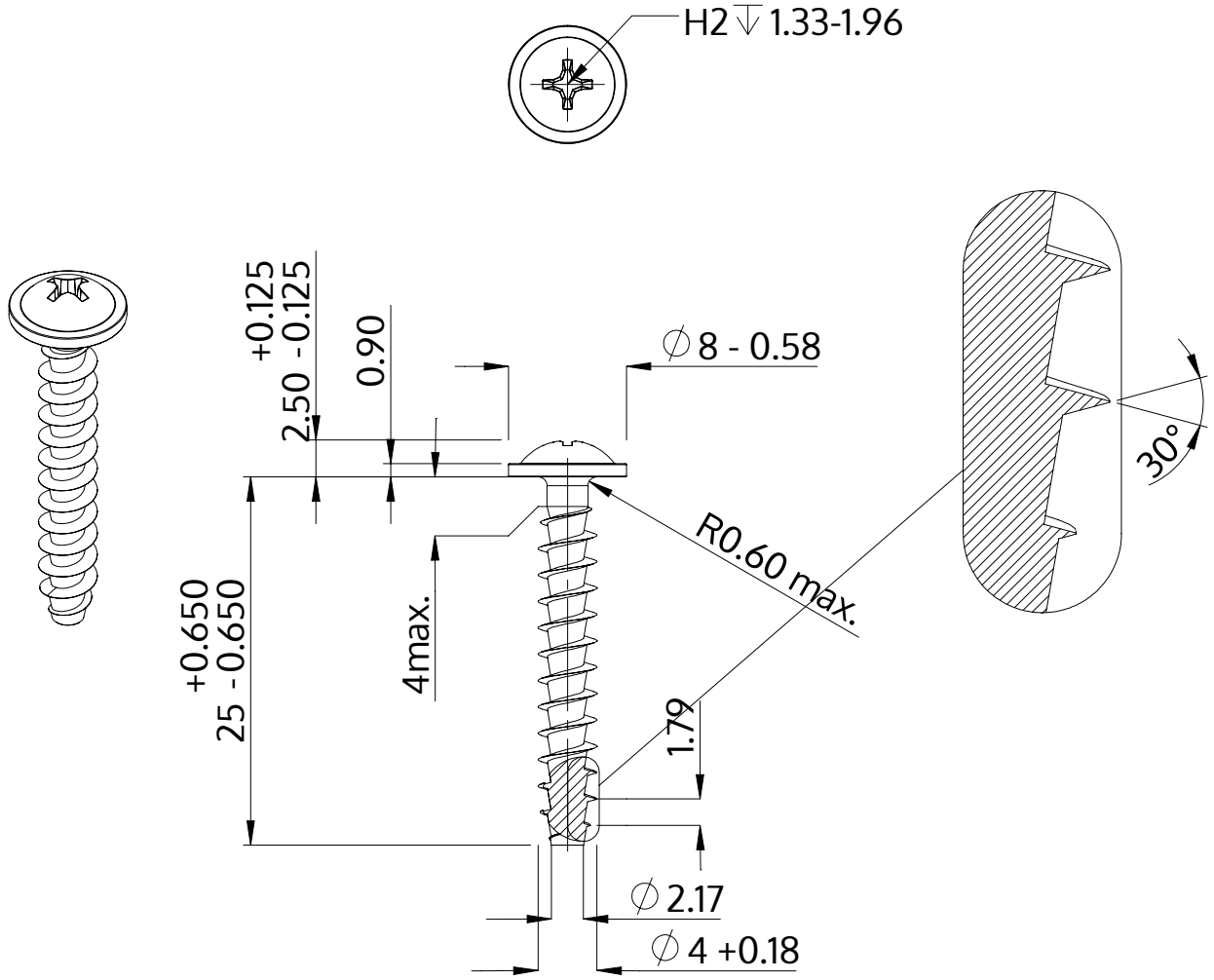

Beskrivelse	STP31A 4.0x25.0 - H2
Materiale	Ædelstål A2
Overflade	blank, bejdset og passiveret
Vægt	1.700 kg / 1000 stykke

SCREWERK	**STP31A0400250E**	
Metrisk tegning A4	Skalering 2:1	2024-10