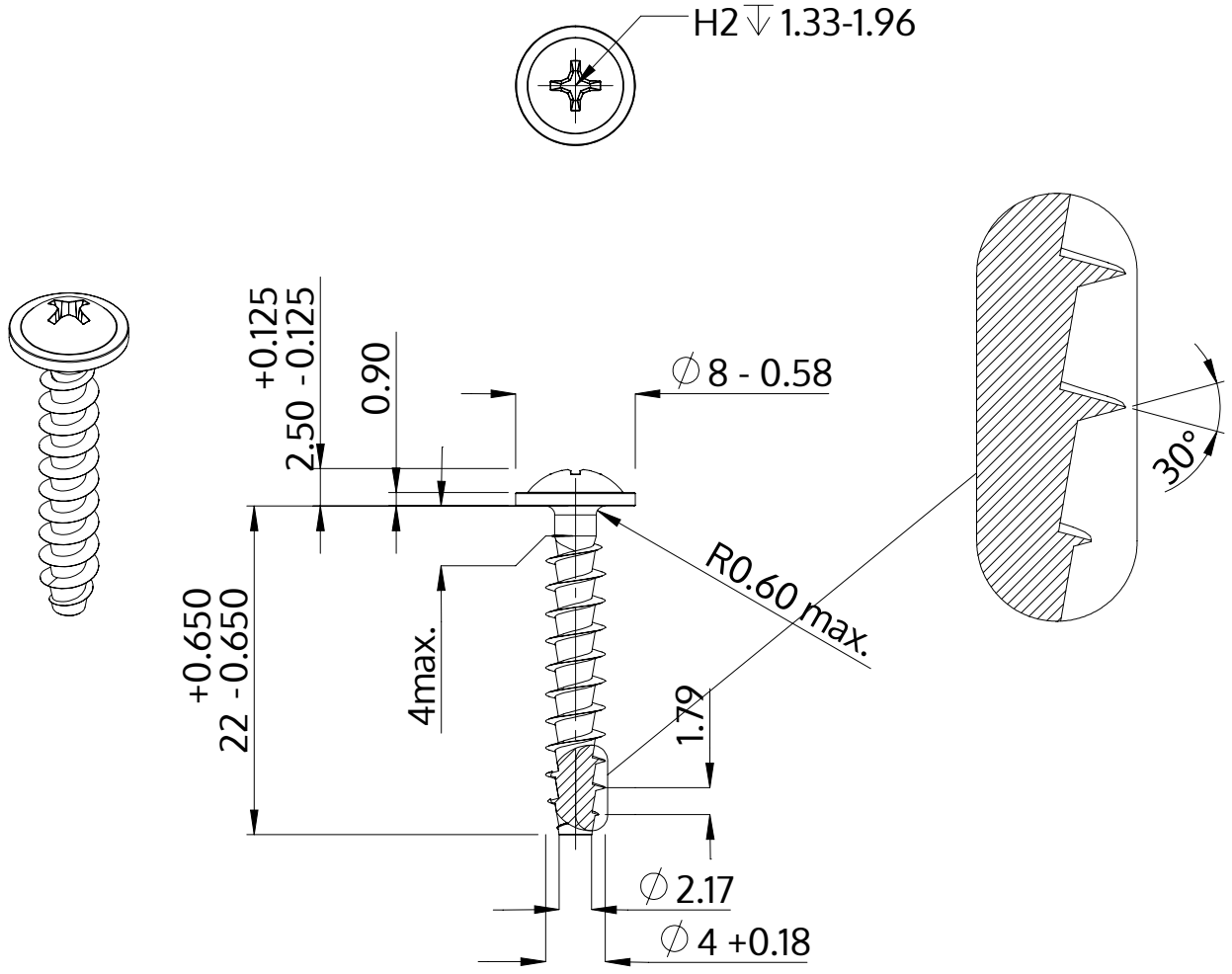

Описание	STP31A 4.0x22.0 - H2
Материал	Нержавеющая сталь A2
Поверхность	Светлый отжиг и пассивация
Вес	1.556 kg / 1000 Штука

SCREWERK	**STP31A0400220E**	
Метрический чертеж A4	Шкала None:1	2024-04