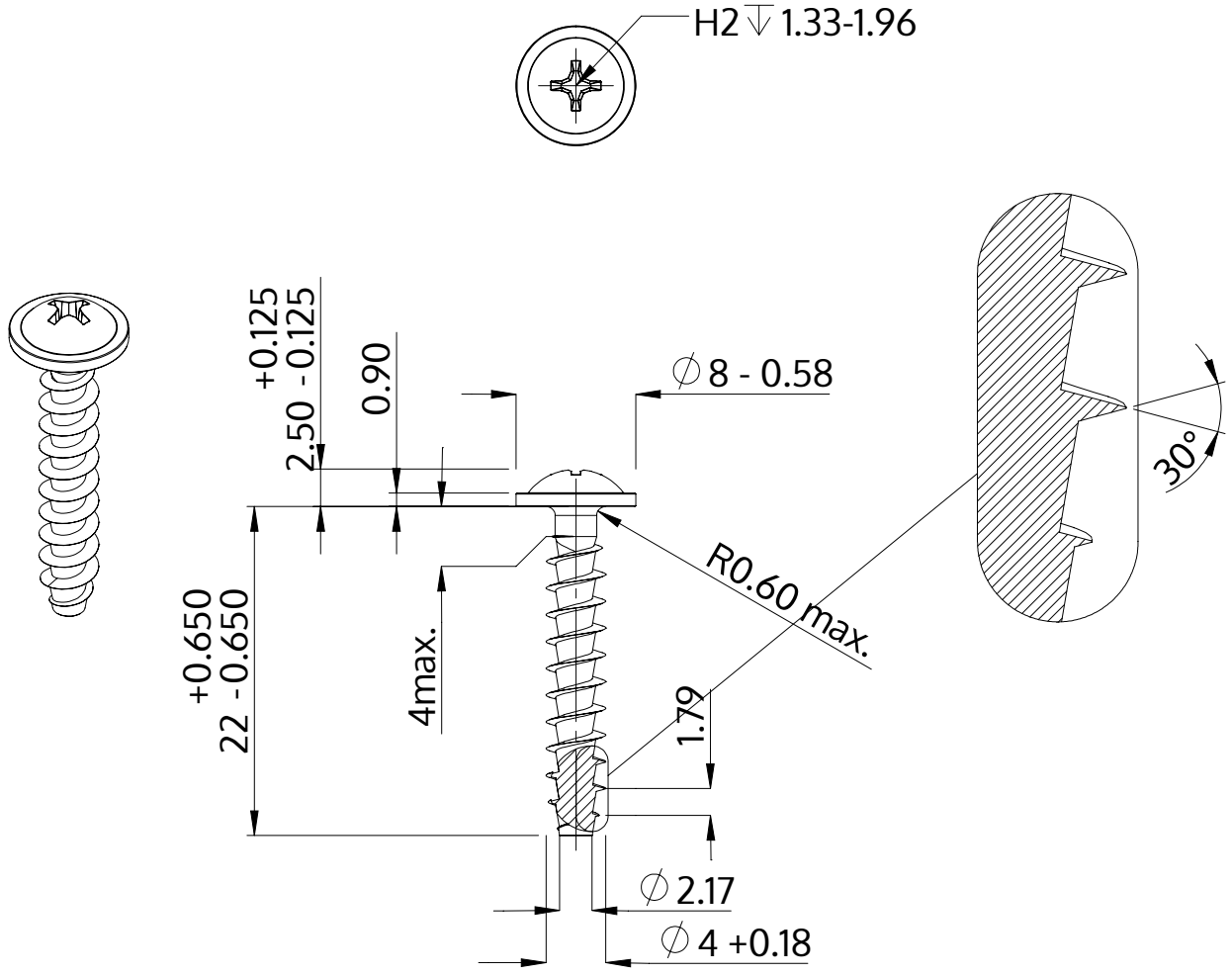

Açıklaması	STP31A 4.0x22.0 - H2
Malzeme	Çelik, sertleştirilmiş
Kaplama	ZnNi siyah-pasifleştirilmiştir, temperlenmistir, kaplanmış
Ağırlık	1.556 kg / 1000 Adet

SCREWERK	**STP31A0400220B**	
Metrik çizim A4	Ölçeklendirme None:1	2024-04