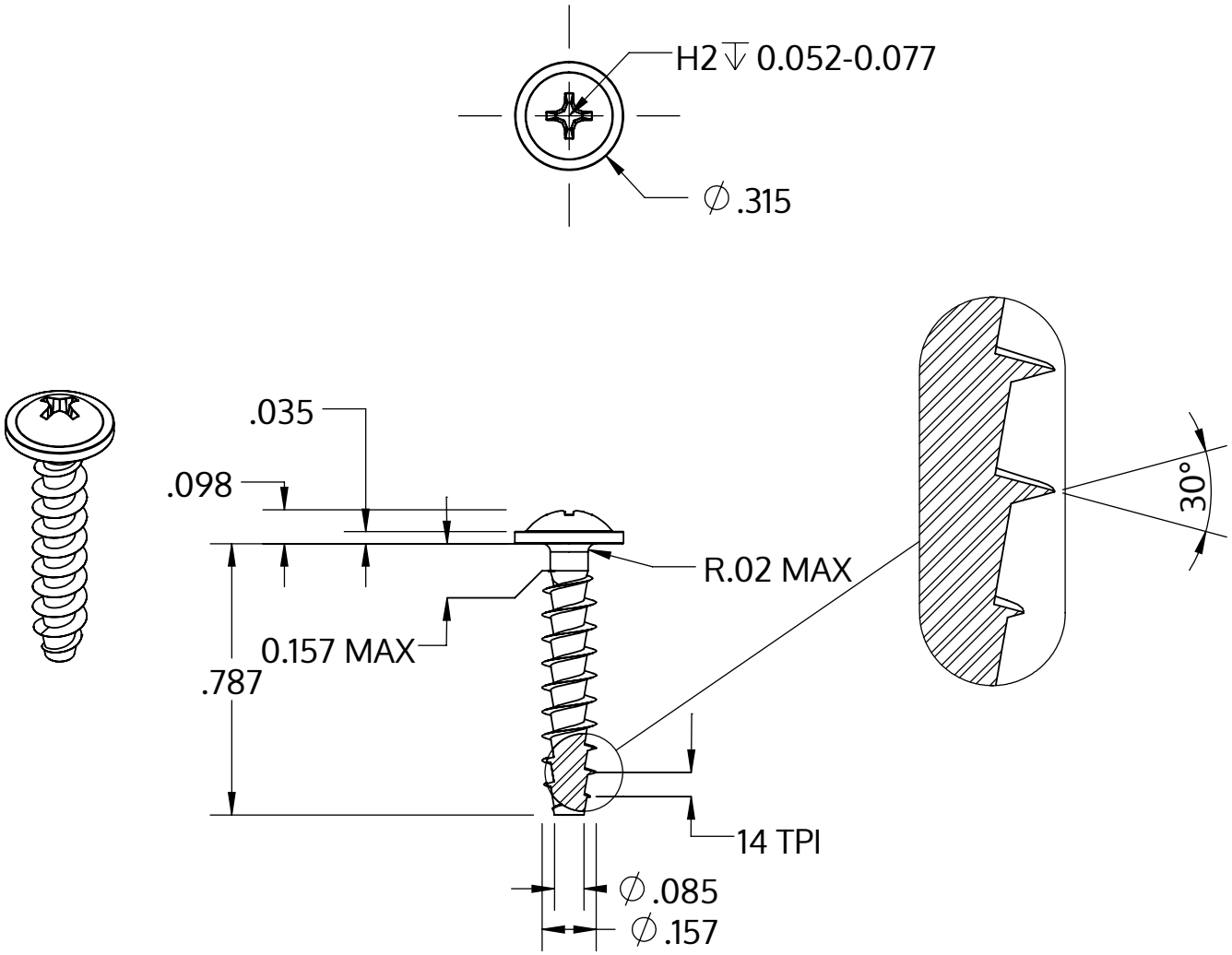

Metric size	M4 x 1.79 mm
US size (converted)	#8-14
	Tolerances [inch]
Length	+/- 0.025
Head diameter	+0 / -0.022
Head height	+/- 0.004
Thread diameter	+0.007 / -0

Beschreibung	STP31A 4.0x20.0 - H2
Werkstoff	Stahl, vergütet
Oberfläche	verzinkt 5-7 µm, getempert, blau / transparent passiviert
Gewicht	1.459 kg / 1000 Stück

SCREWERK	**STP31A0400200S**	
Zoll Zeichnung Größe A	Skalierung 2:1	2024-10