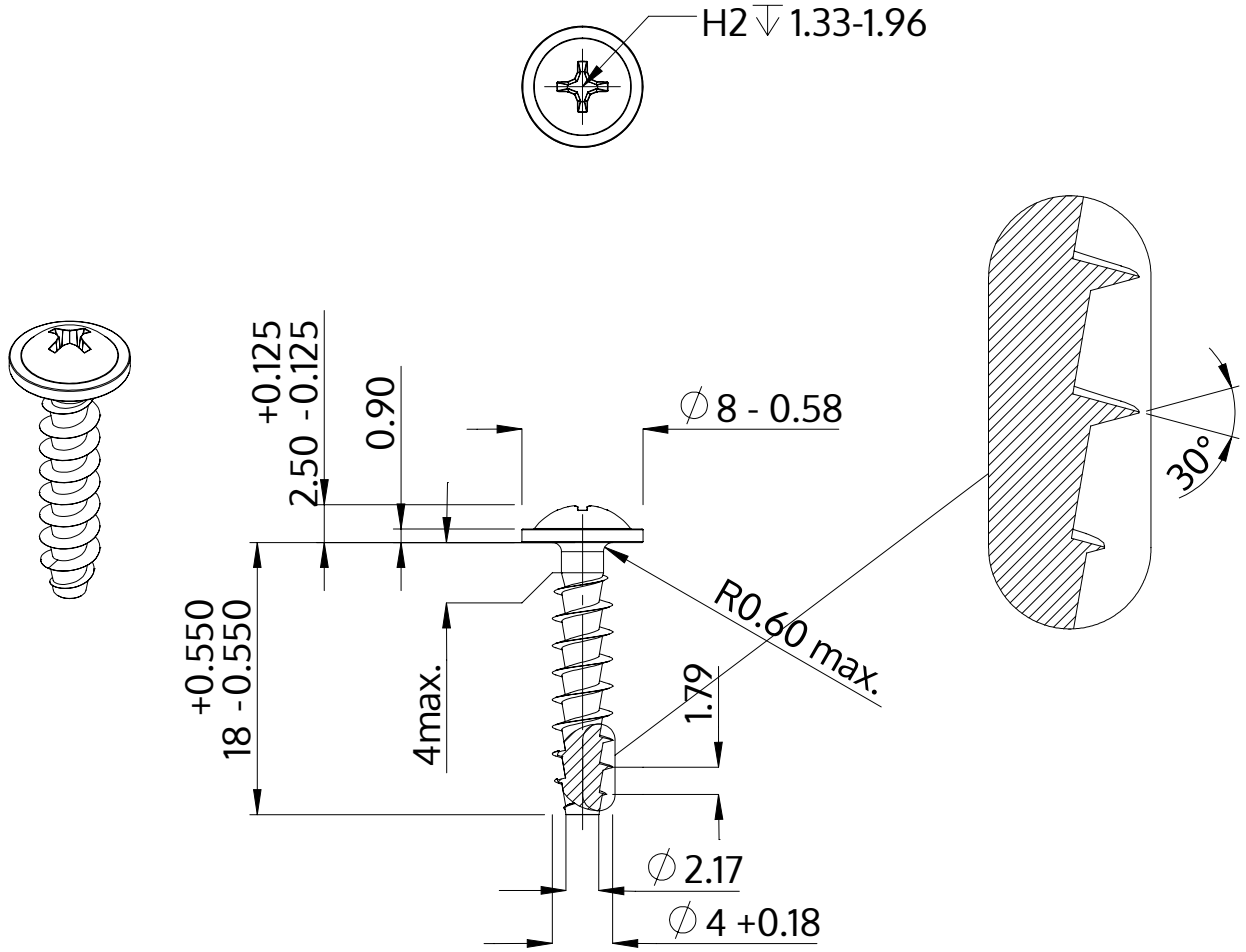

Beskrivning	STP31A 4.0x18.0 - H2
Material	rostfritt stål A2
Yta	blank och passiviserad
Vikt	1.363 kg / 1000 styck

SCREWERK	**STP31A0400180E**	
Metrisk skiss A4	Skala 2:1	2024-10