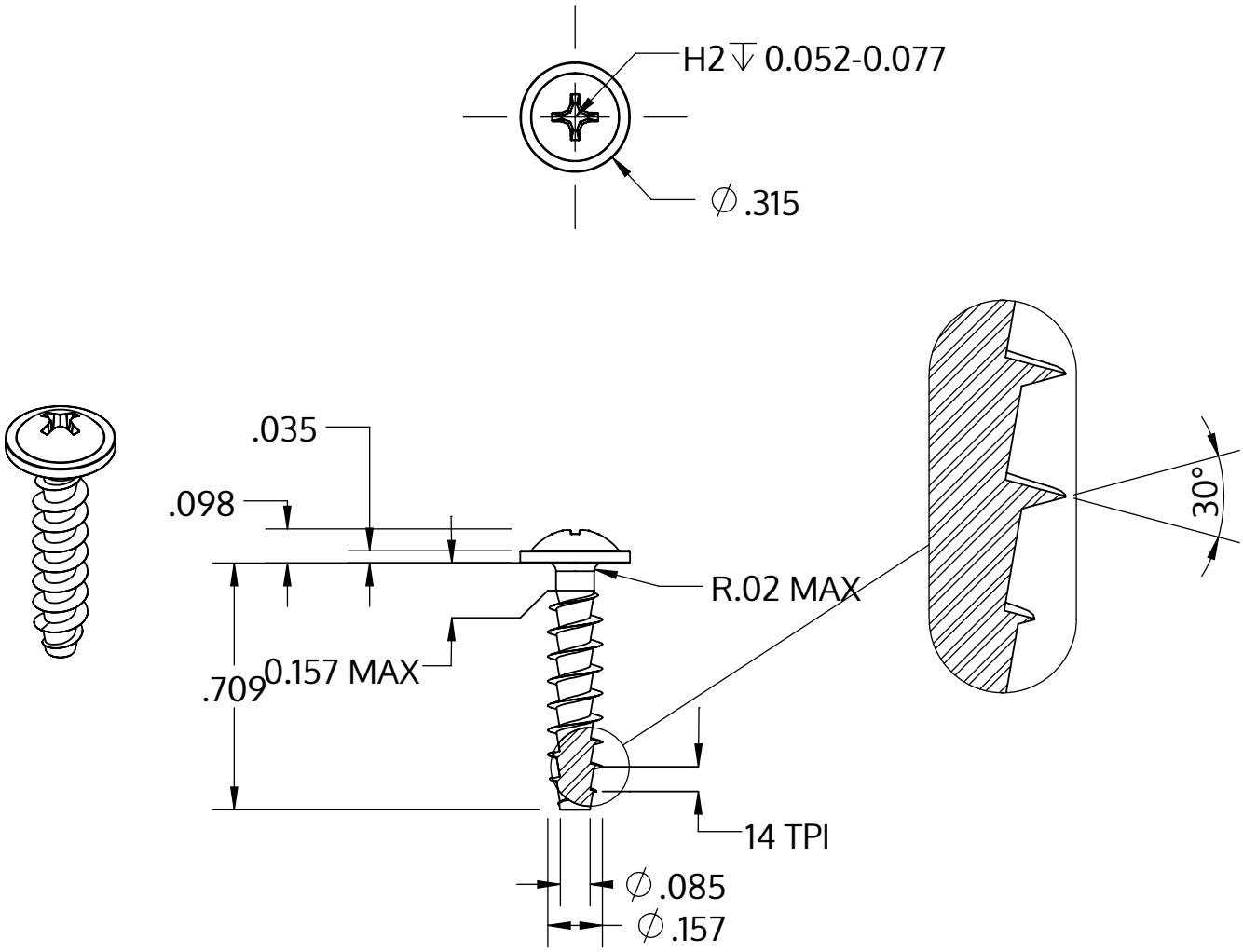

Metric size	M4 x 1.79 mm
US size (converted)	#8-14
	Tolerances [inch]
Length	+/- 0.021
Head diameter	+0 / -0.022
Head height	+/- 0.004
Thread diameter	+0.007 / -0

Beskrivning	STP31A 4.0x18.0 - H2
Material	rostfritt stål A2
Yta	blank och passiviserad
Vikt	1.363 kg / 1000 styck

SCREWERK	**STP31A0400180E**	
_Zoll Zeichnung Größe A	Skala 2:1	2024-10