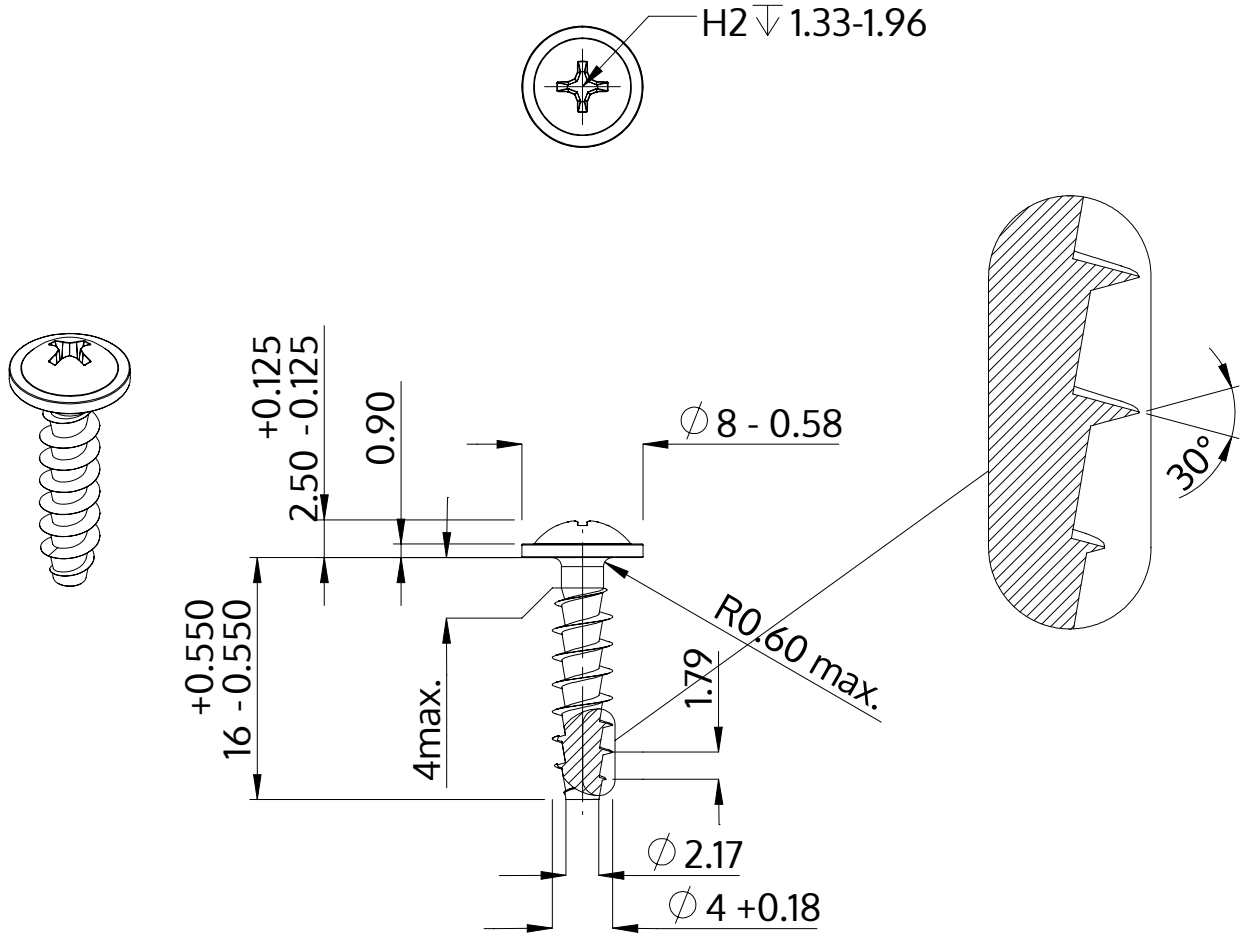

Opis	STP31A 4.0x16.0 - H2
Materiał	Stal, hartowana
Powierzchnia	ZiNi czarna-pasywowana, temperowana, uszczelniona
Waga	1.266 kg / 1000 sztuk

SCREWERK	**STP31A0400160B**	
Rysunek metryczny A4	Skala 2:1	2024-10