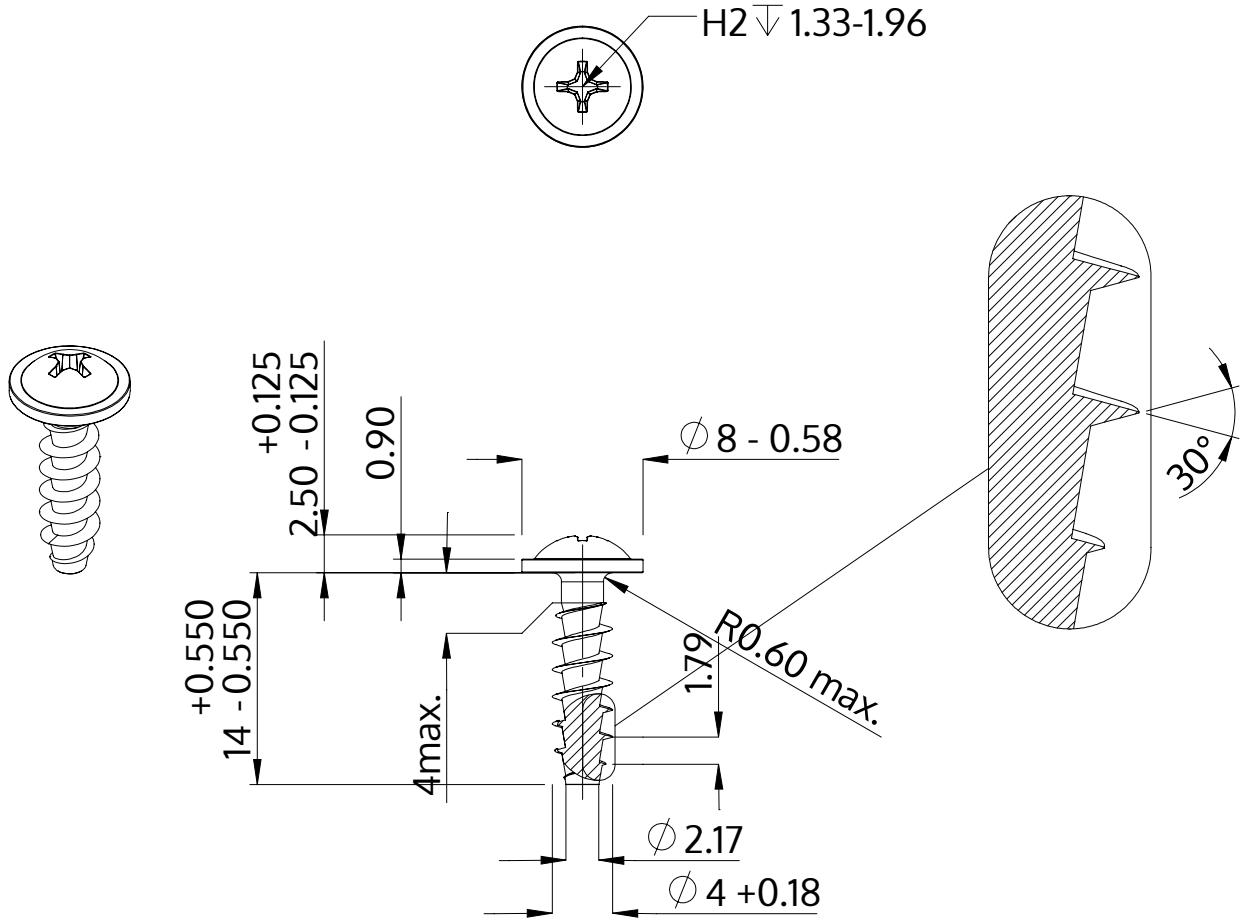

Descrizione	STP31A 4.0x14.0 - H2
Materiale	acciaio inossidabile A2
Superficie	bianco-decapato e passivato
Peso	1.170 kg / 1000 pezzi

SCREWERK	**STP31A0400140E**	
Disegno metrico A4	Scala 2:1	2024-10