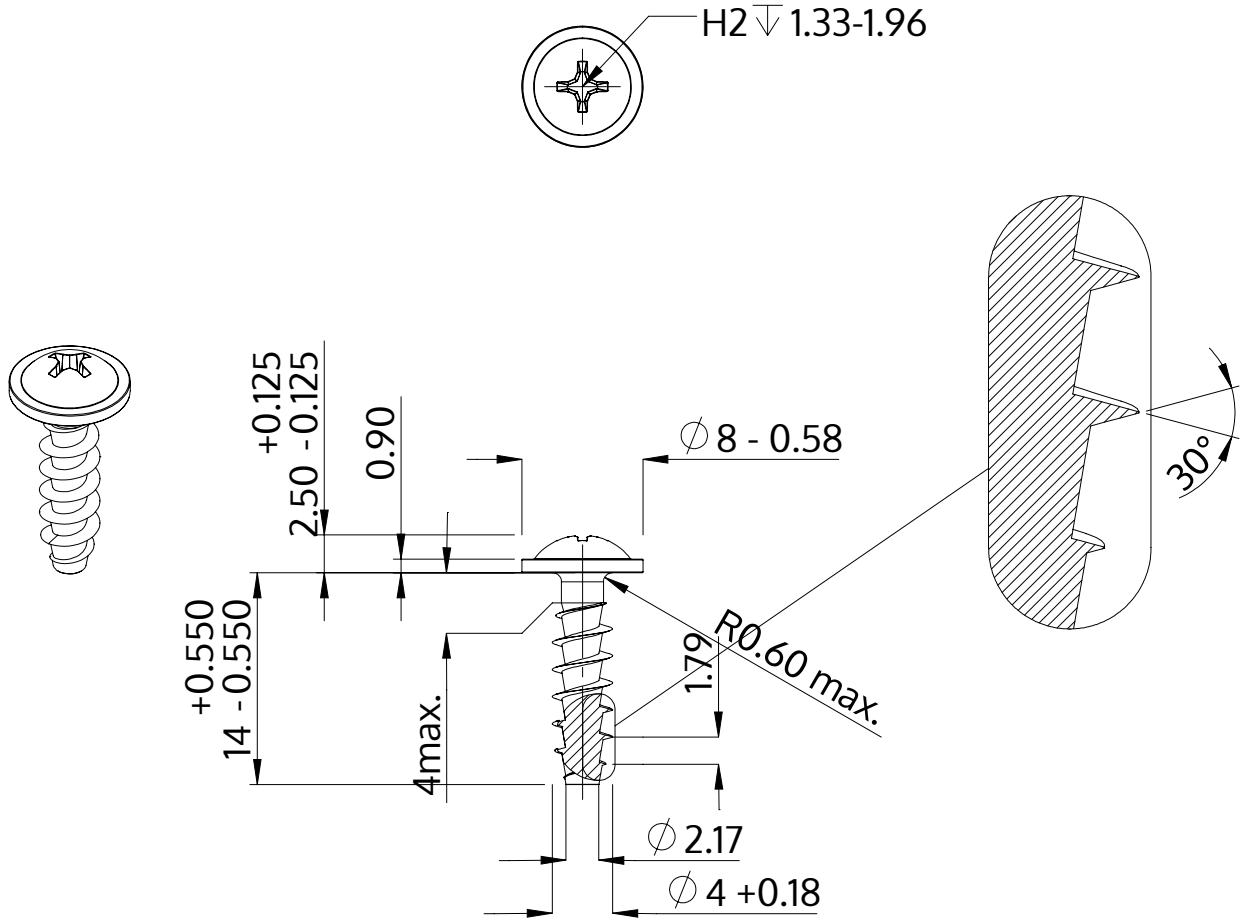

Description	STP31A 4.0x14.0 - H2
Matière	acier inoxydable A2
Surface	brillant décapé et passivé
Poids	1.170 kg / 1000 Unité

SCREWERK	**STP31A0400140E**	
Dessin métrique A4	Redimensionner 2:1	2024-10