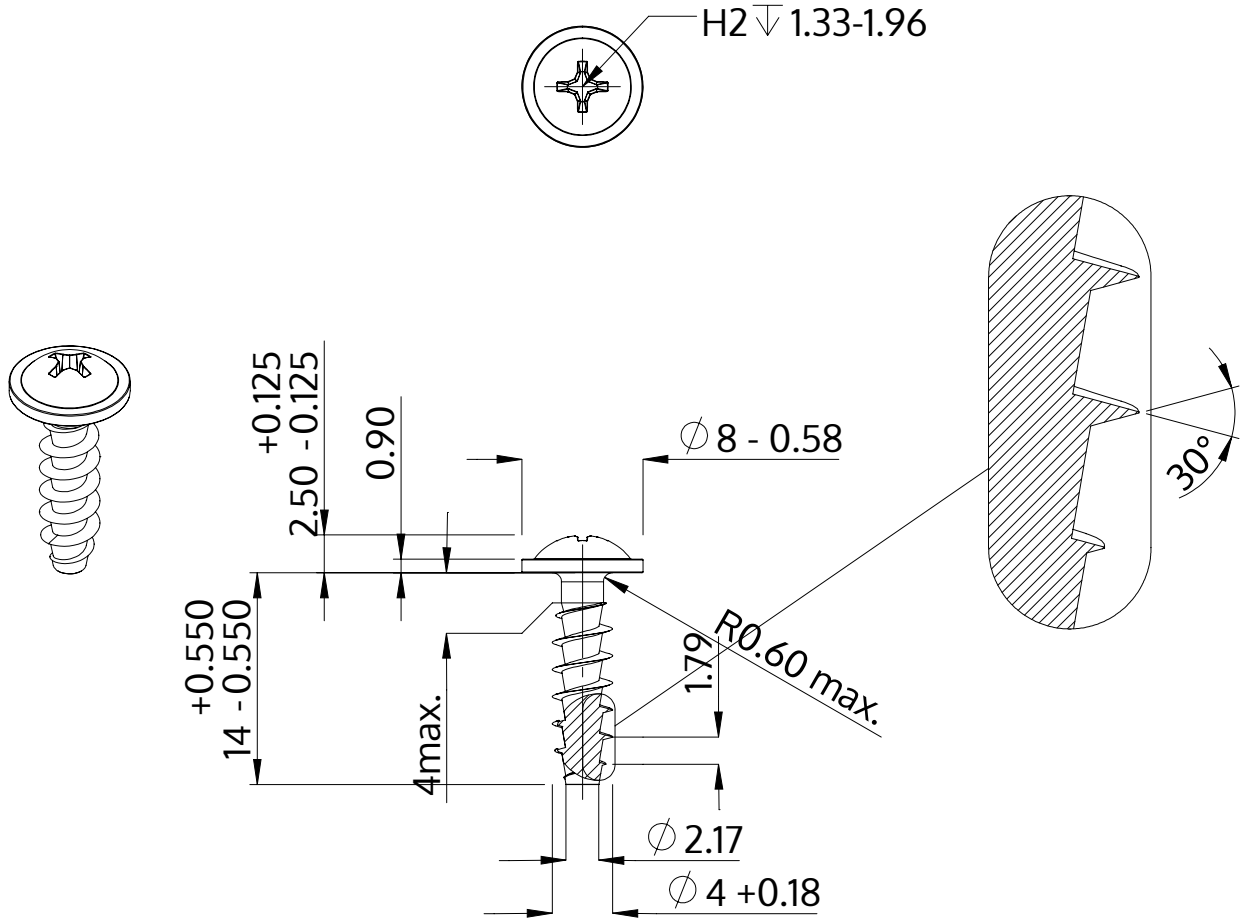

Descripción	STP31A 4.0x14.0 - H2
Material	Acero, endurecido
Superficie	Zinc-Niquelado, pasivado negro/ sin Cr-VI, recocido, sellado
Peso	1.170 kg / 1000 Piezas

SCREWERK	**STP31A0400140B**	
Diseño métrico	Escalada None:1	2024-04