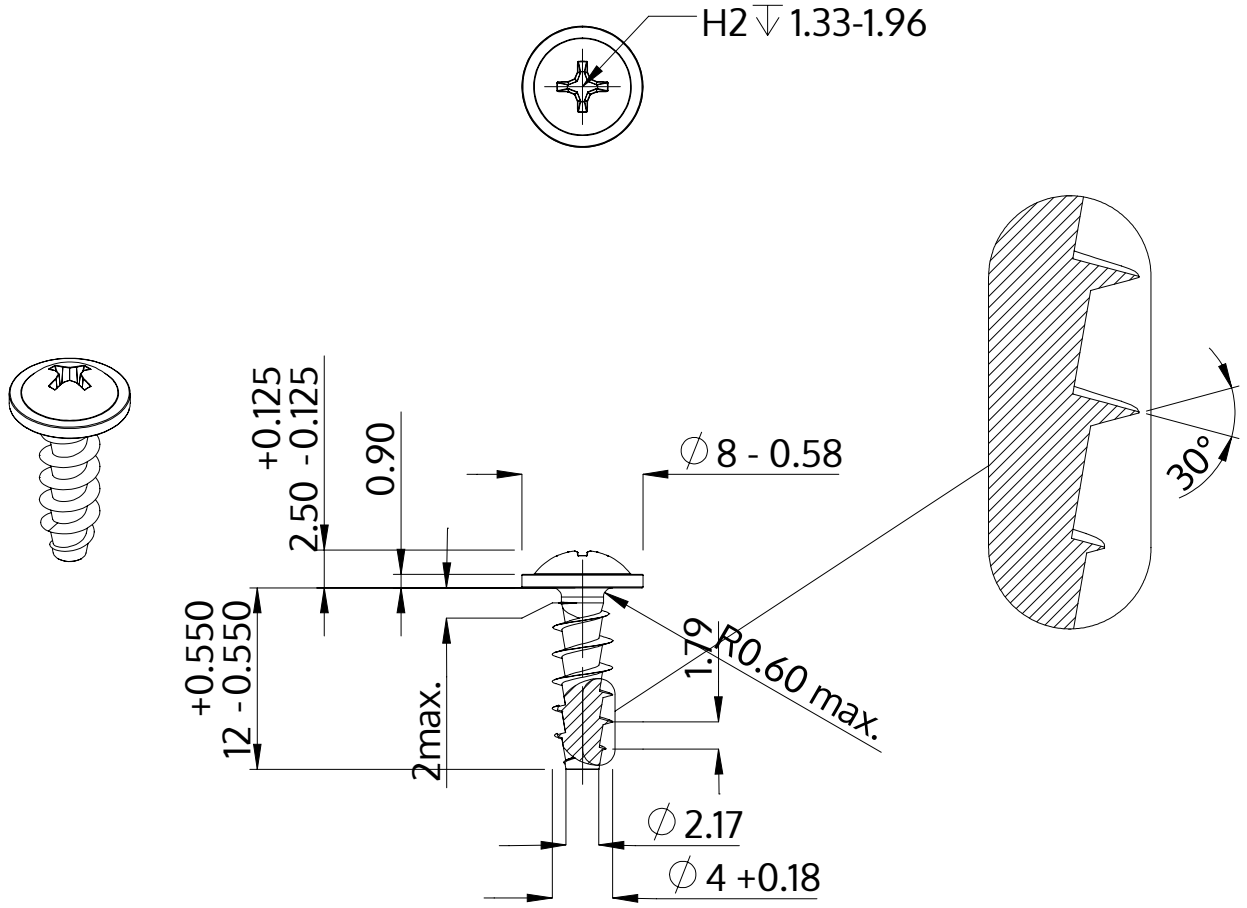

Beskrivning	STP31A 4.0x12.0 - H2
Material	stål, härdat
Yta	förzinkad 5-7 µm, härdad, blå/transparent passiviserad
Vikt	1.073 kg / 1000 styck

SCREWERK	**STP31A0400120S**	
Metrisk skiss A4	Skala None:1	2024-04