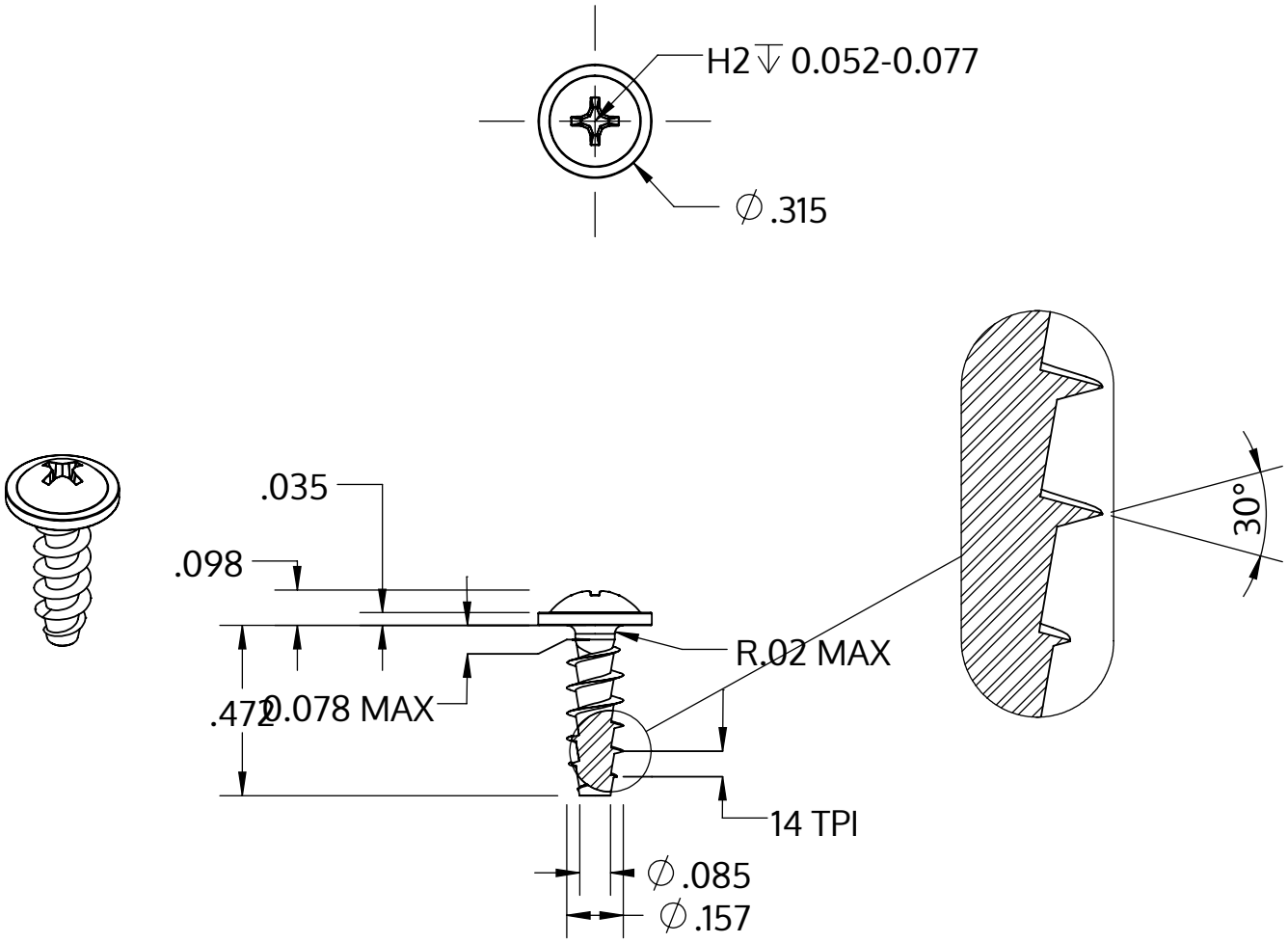

Metric size	M4 x 1.79 mm
US size (converted)	#8-14
	Tolerances [inch]
Length	+/- 0.021
Head diameter	+0 / -0.022
Head height	+/- 0.004
Thread diameter	+0.007 / -0

Beschrijving	STP31A 4.0x12.0 - H2
Materiaal	roestvrij staal A2
Oppervlak	blank, geetst en gepassieveerd
Gewicht	1.073 kg / 1000 stuk

SCREWERK	**STP31A0400120E**	
_Zoll Zeichnung Größe A	Schaal 2:1	2024-10