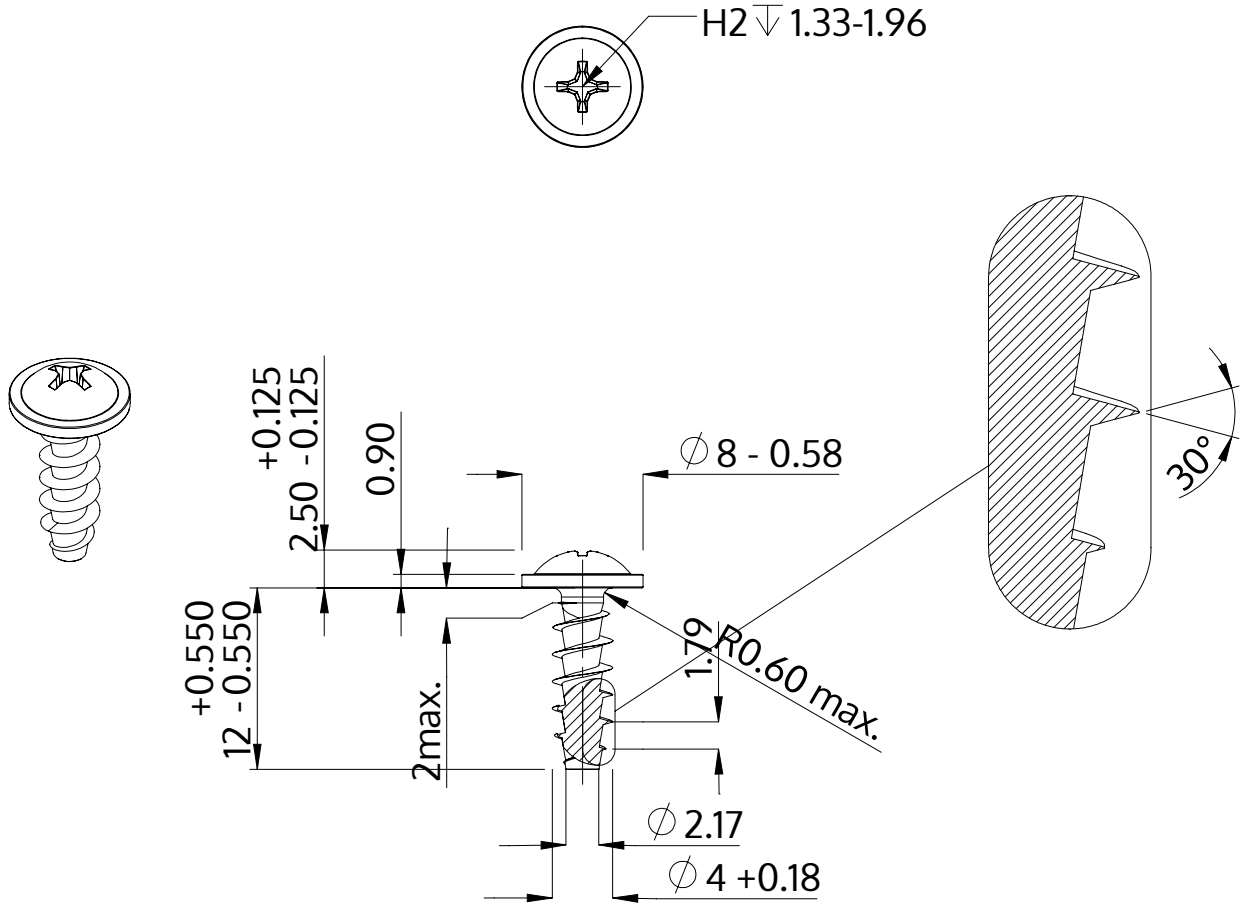

Descrição	STP31A 4.0x12.0 - H2
Material	aço, endurecido
Superfície	Zincado Niquelado Galvanizado, Passivado negro
Peso	1.073 kg / 1000 peças

SCREWERK	**STP31A0400120B**	
Desenho Métrico A4	Escala 2:1	2024-10