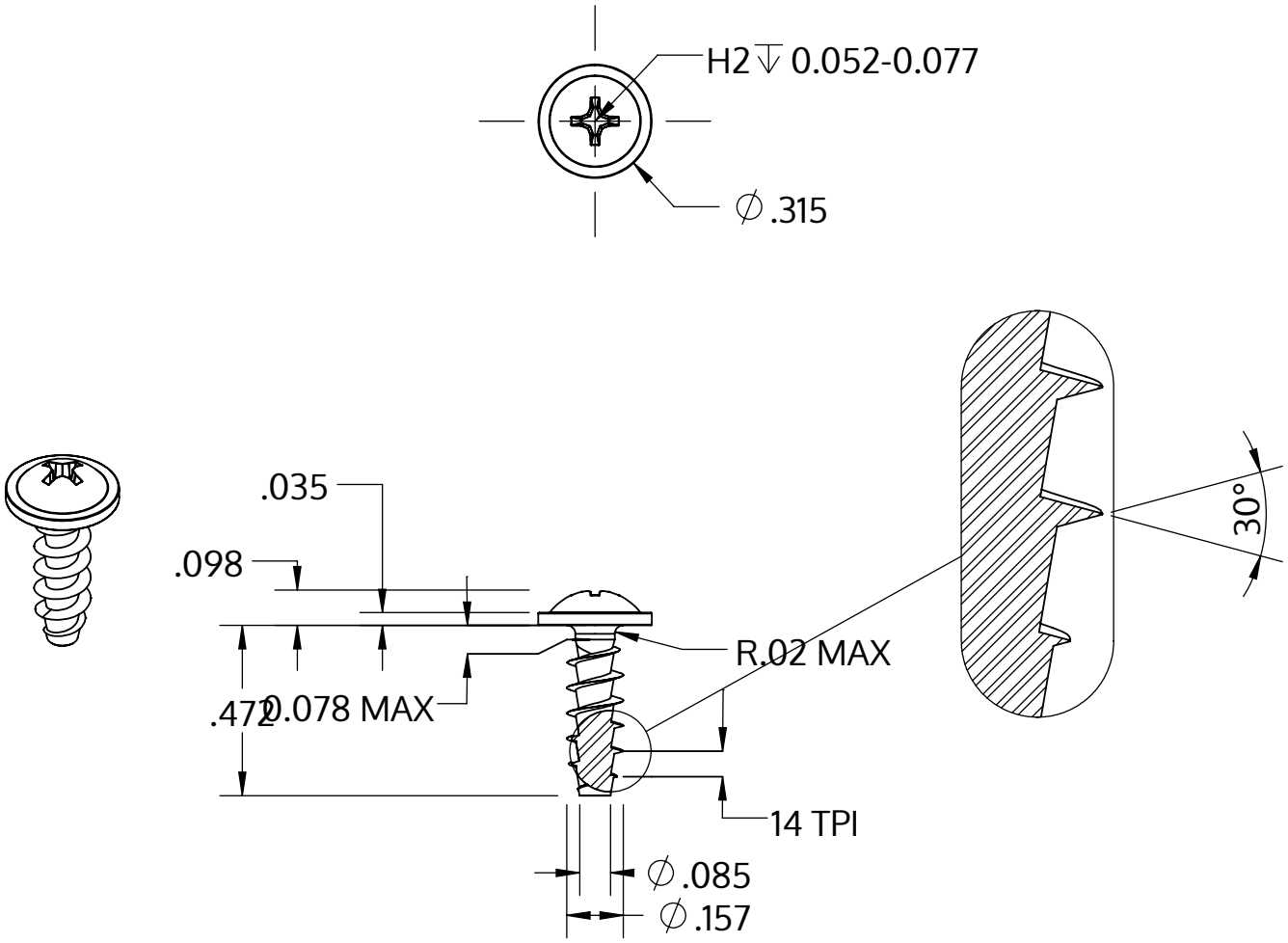

Metric size	M4 x 1.79 mm
US size (converted)	#8-14
	Tolerances [inch]
Length	+/- 0.021
Head diameter	+0 / -0.022
Head height	+/- 0.004
Thread diameter	+0.007 / -0

Descrição	STP31A 4.0x12.0 - H2
Material	aço, endurecido
Superfície	Zincado Niquelado Galvanizado, Passivado negro
Peso	1.073 kg / 1000 peças

SCREWERK	**STP31A0400120B**	
_Zoll Zeichnung Größe A	Escala 2:1	2024-10