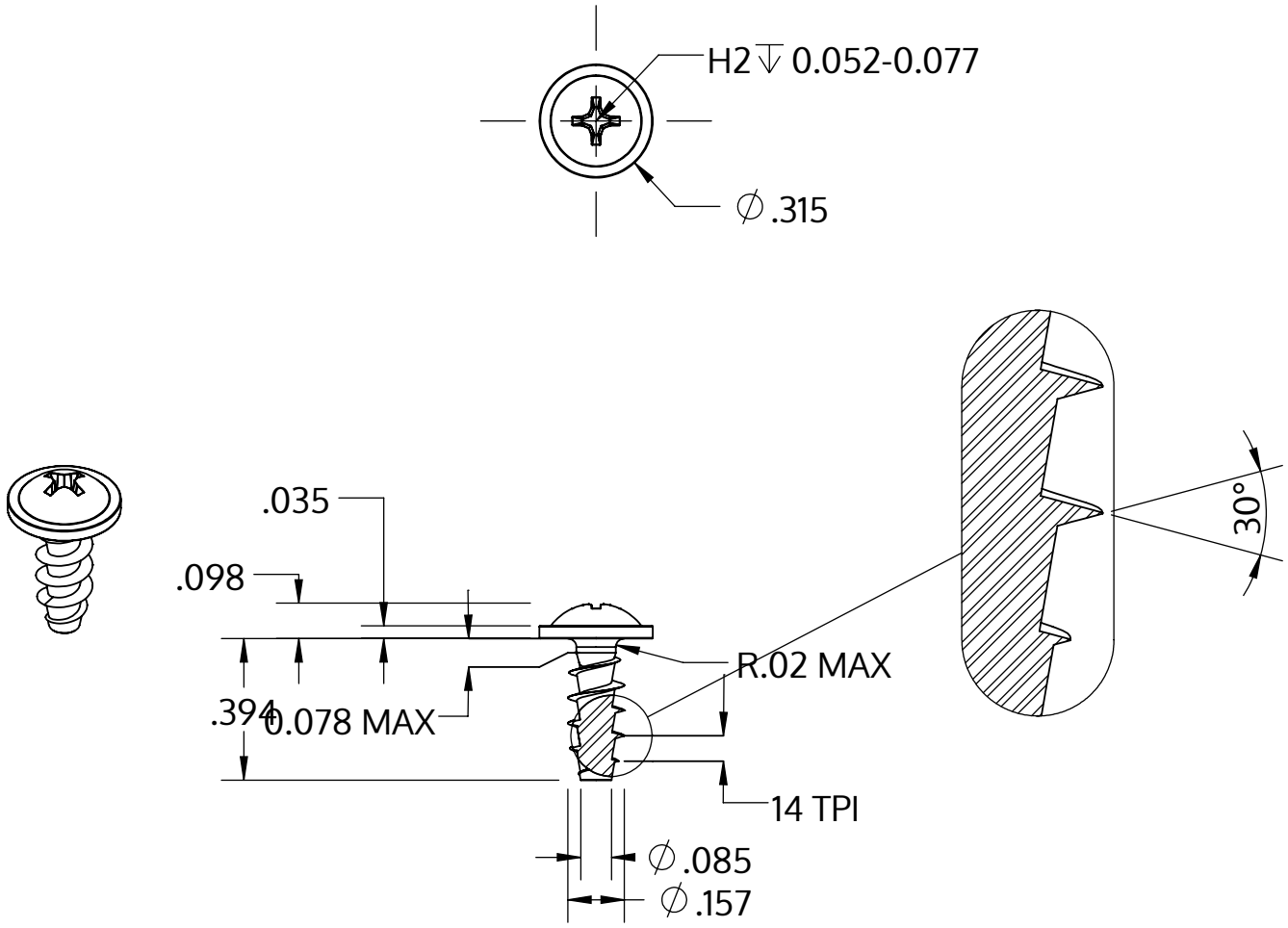

Metric size	M4 x 1.79 mm
US size (converted)	#8-14
	Tolerances [inch]
Length	+/- 0.017
Head diameter	+0 / -0.022
Head height	+/- 0.004
Thread diameter	+0.007 / -0

Descrizione	STP31A 4.0x10.0 - H2
Materiale	acciaio, temprato
Superficie	zincato 5-7 micron, ricotto, blu / trasparente passivato
Peso	0.976 kg / 1000 pezzi

SCREWERK	**STP31A0400100S**	
_Zoll Zeichnung Größe A	Scala 2:1	2024-10