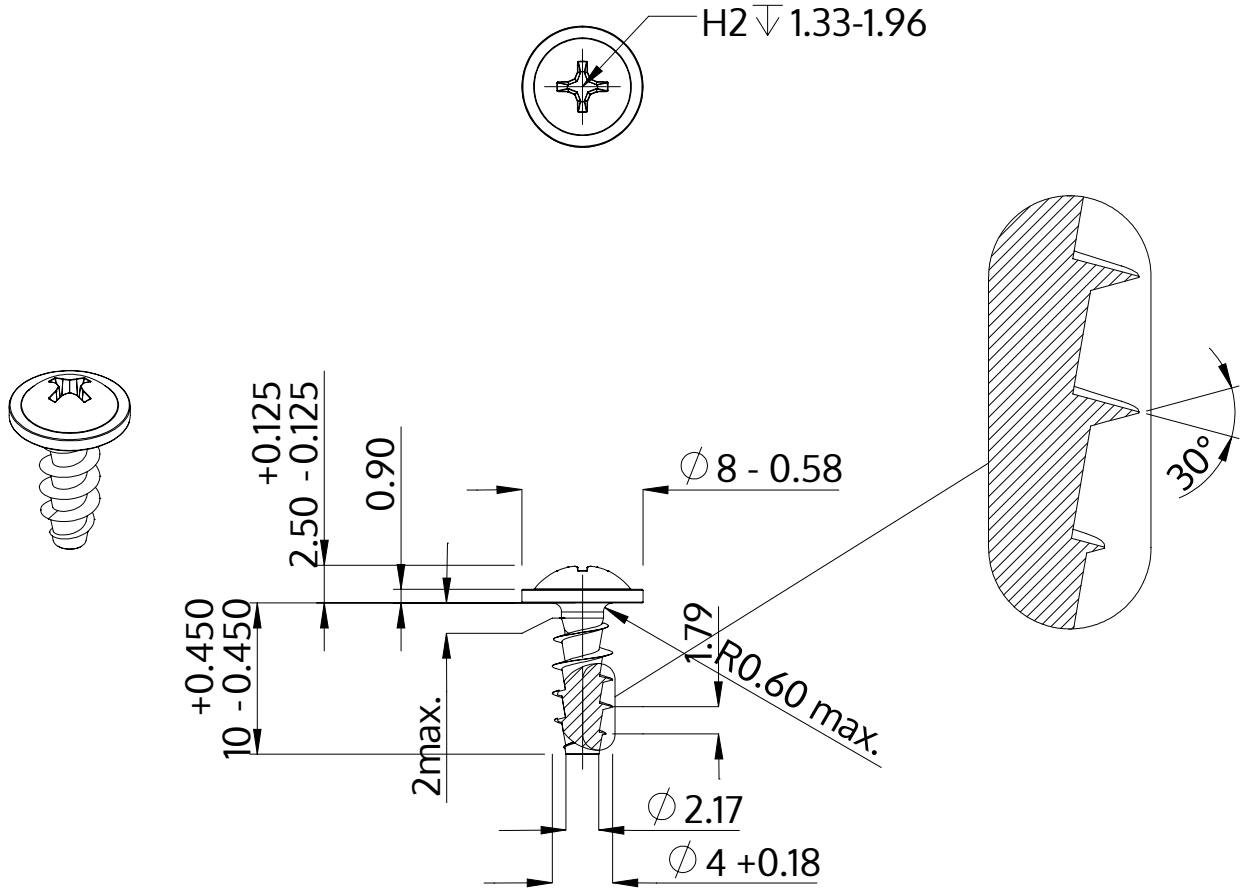

Beskrivning	STP31A 4.0x10.0 - H2
Material	stål, härdat
Yta	ZnNi svart-passiviserad/Cr-VI-fri, härdad, förseglad
Vikt	0.976 kg / 1000 styck

SCREWERK	**STP31A0400100B**	
Metrisk skiss A4	Skala 2:1	2024-10