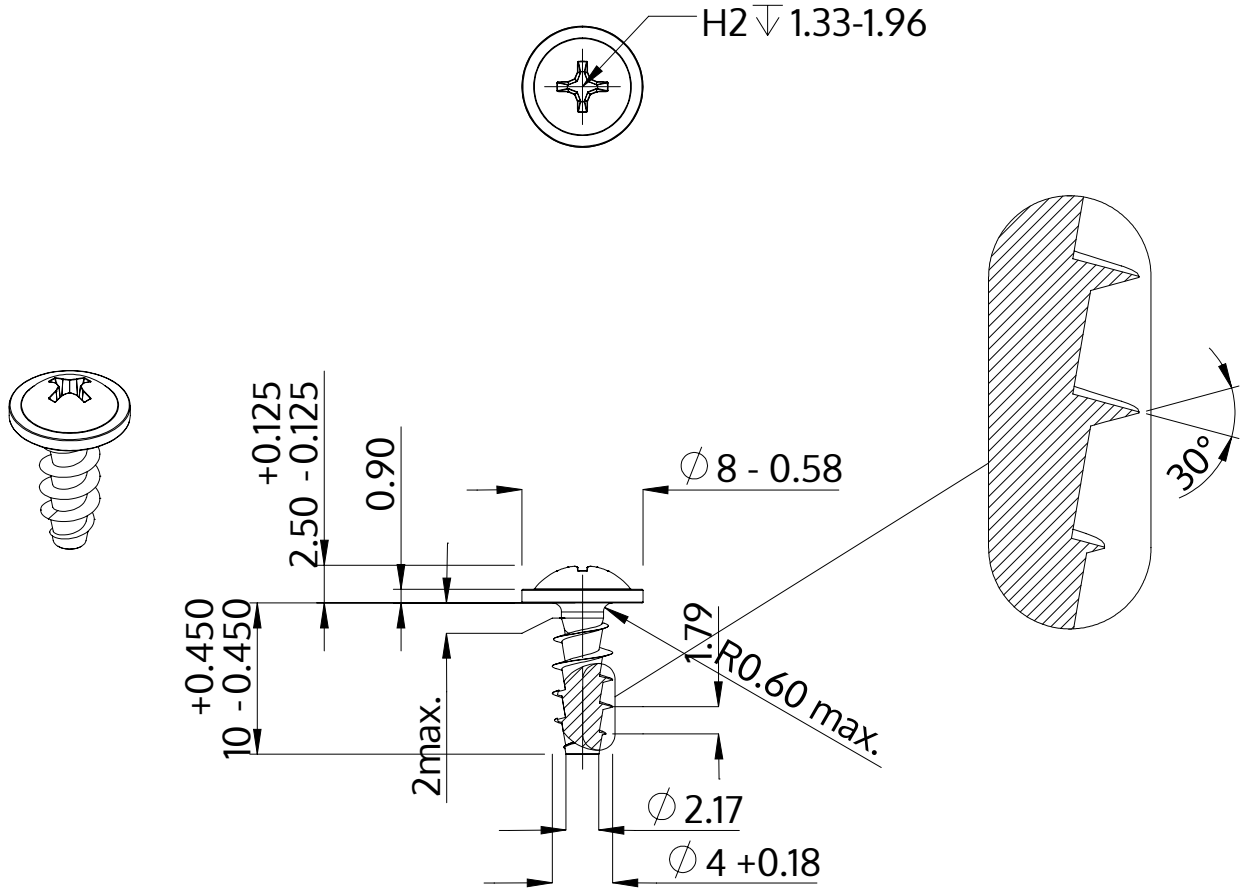

Popis	STP31A 4.0x10.0 - H2
Materiál	Temperovaná ocel
Povrch	ZiNi černá-pasivovaná+temperovaná+utěsněná
Hmotnost	0.976 kg / 1000 Kus

SCREWERK	**STP31A0400100B**	
Metric výkres A4	Měřítko None:1	2024-04