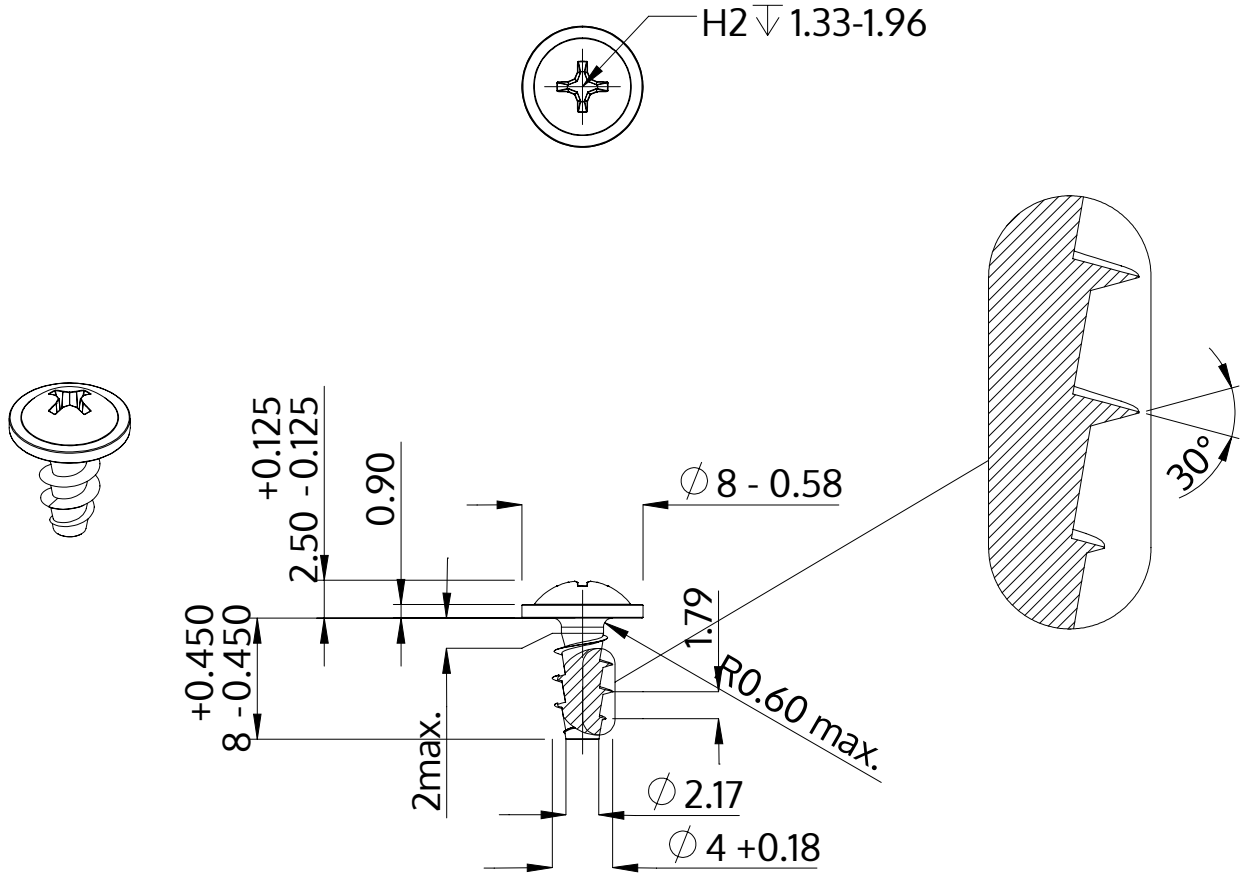


| | |
|---|---|
| Описание | STP31A 4.0x8.0 - H2 |
| Материал | стомана, закалена |
| Повърхност | Цинково покритие 5-7 µm,топлинна обработка, синьо / прозрачно пасивиране |
| Тегло | 0.880 kg / 1000 Бройка |

| | | |
|---|---|---|
| SCREWERK | **STP31A0400080S** | |
| Метричен дизайн A4 | Мащаб 2:1 | 2024-10 |