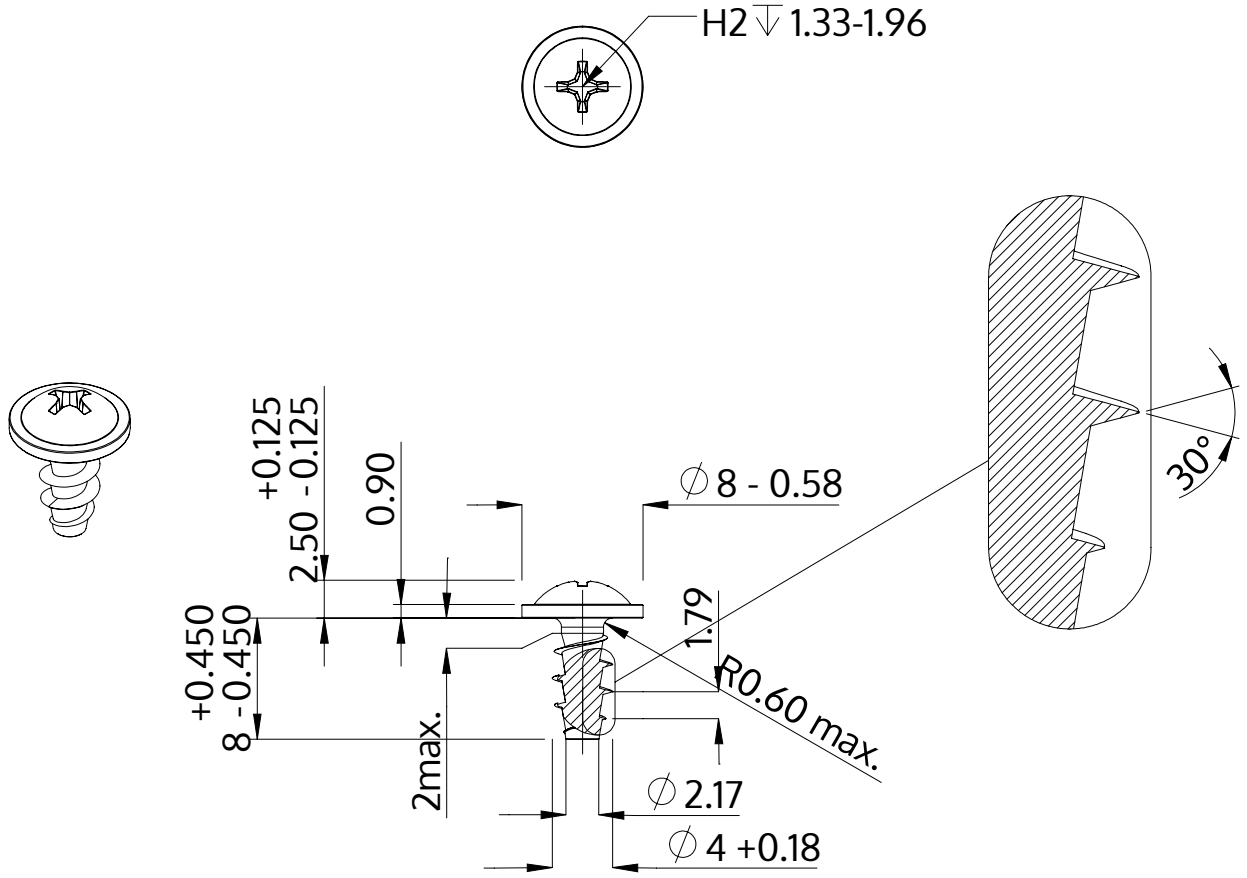

Описание	STP31A 4.0x8.0 - H2
Материал	неръждаема стомана A2
Повърхност	гланциран, полиран, пасиваран
Тегло	0.880 kg / 1000 Бройка

SCREWERK	**STP31A0400080E**	
Метричен дизайн A4	Мащаб None:1	2024-04