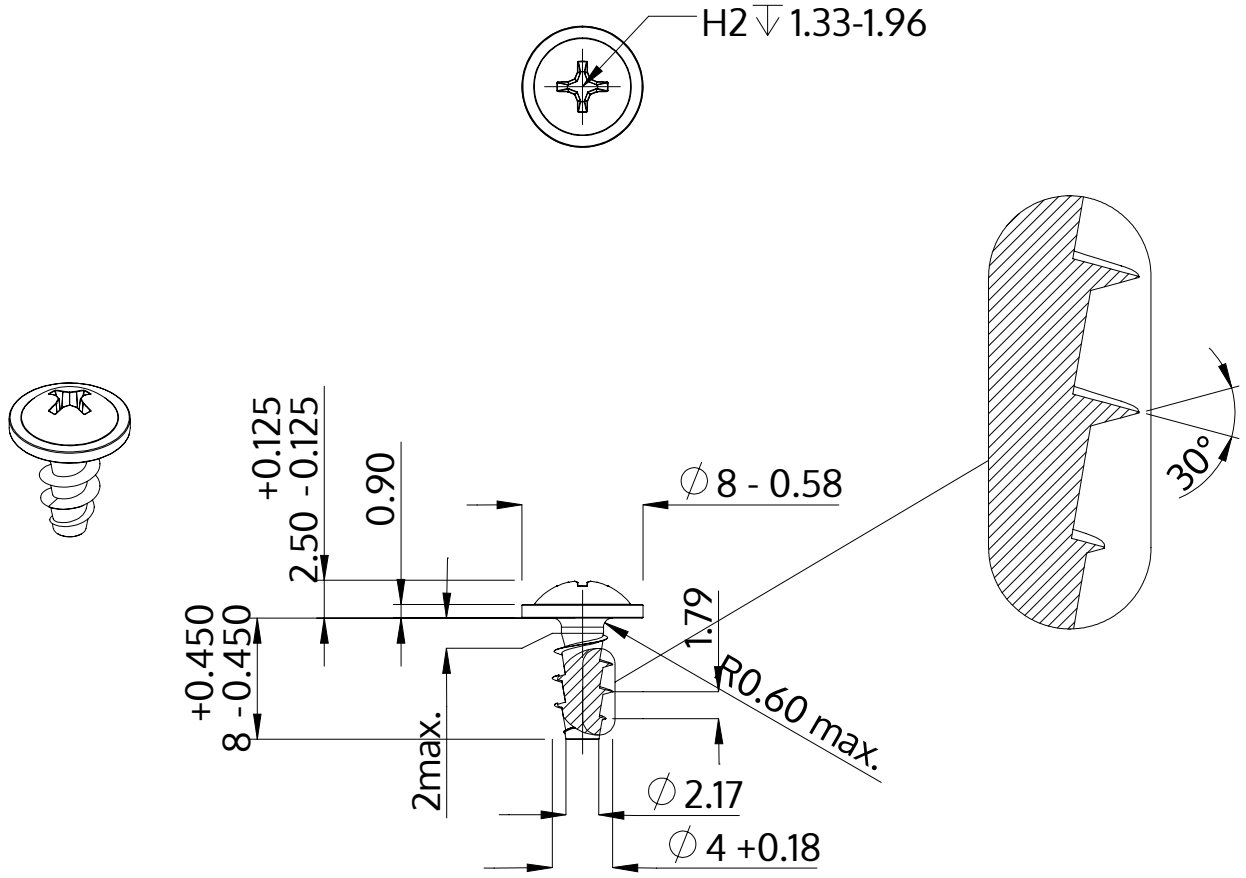

Beschrijving	STP31A 4.0x8.0 - H2
Materiaal	veredeld staal
Oppervlak	ZnNi zwart-gepassiveerd, getempert, verzegeld
Gewicht	0.880 kg / 1000 stuk

SCREWERK	**STP31A0400080B**	
Metrische tekening A4	Schaal 2:1	2024-10