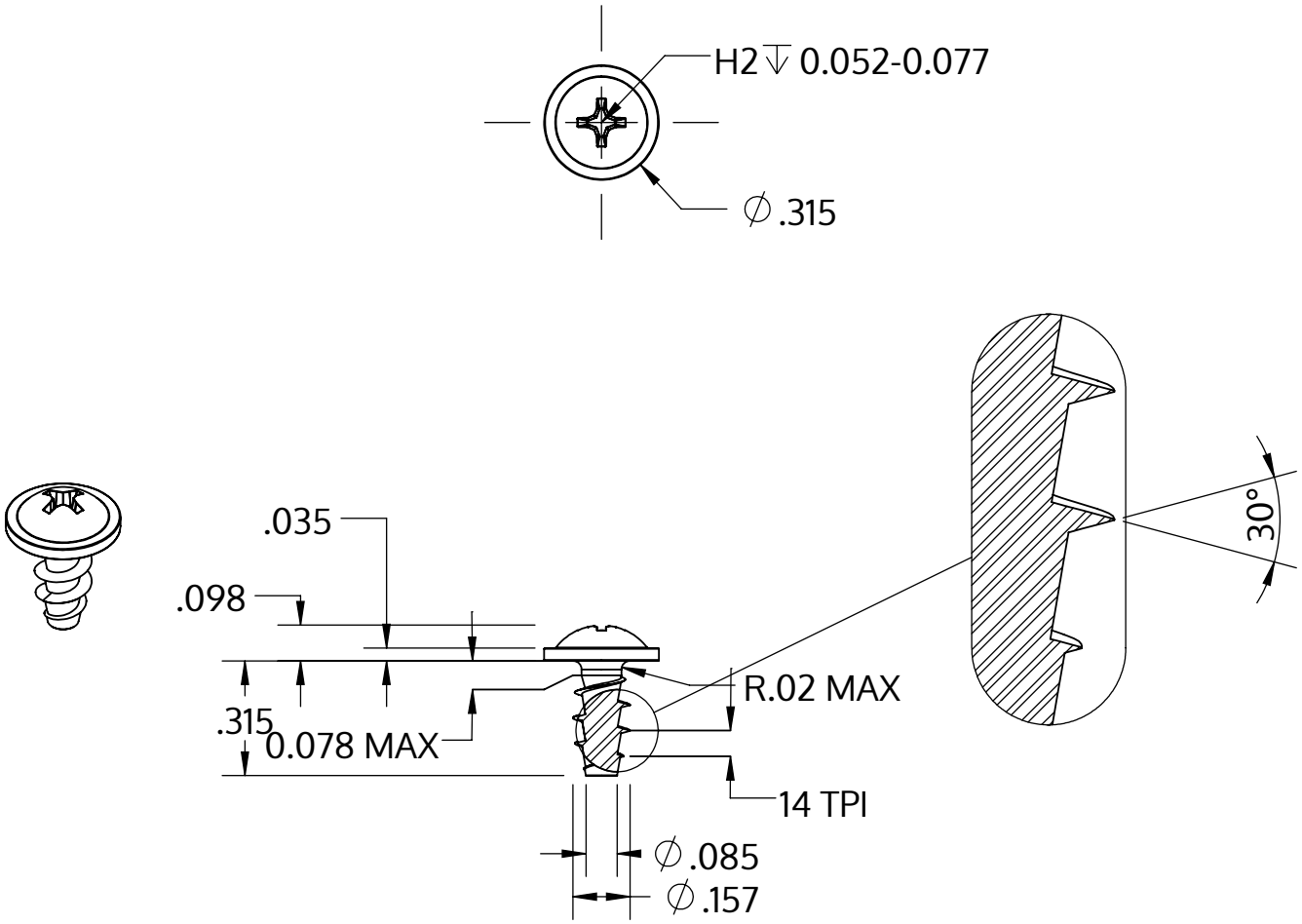

Metric size	M4 x 1.79 mm
US size (converted)	#8-14
	Tolerances [inch]
Length	+/- 0.017
Head diameter	+0 / -0.022
Head height	+/- 0.004
Thread diameter	+0.007 / -0

Beskrivelse	STP31A 4.0x8.0 - H2
Materiale	Stål, forædlet
Overflade	ZnNi sort-passiveret, tempret, forseglet
Vægt	0.880 kg / 1000 stykke

SCREWERK	**STP31A0400080B**	
_Zoll Zeichnung Größe A	Skalering 2:1	2024-10