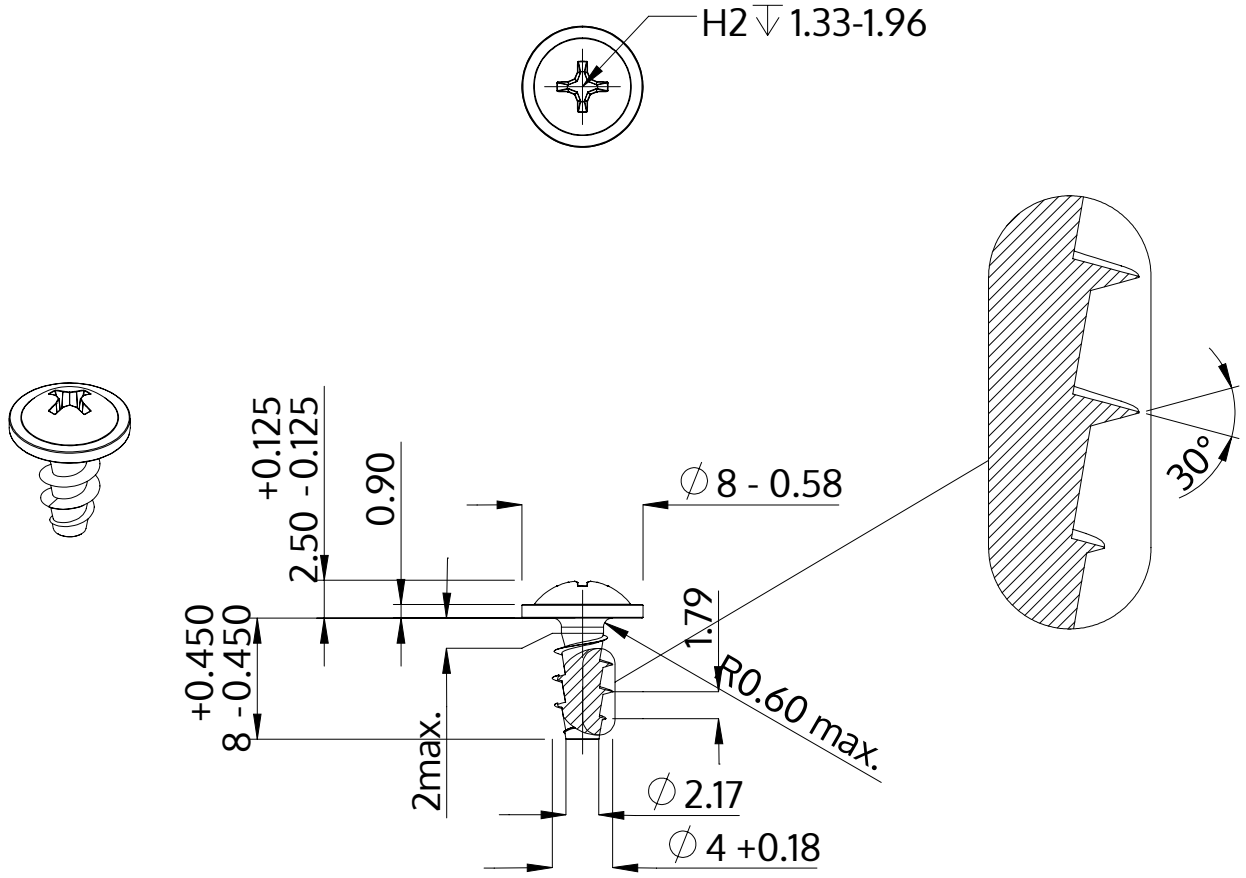

Beskrivelse	STP31A 4.0x8.0 - H2
Materiale	Stål, forædlet
Overflade	ZnNi sort-passiveret, tempret, forseglet
Vægt	0.880 kg / 1000 stykke

SCREWERK	**STP31A0400080B**	
Metrisk tegning A4	Skalering 2:1	2024-10