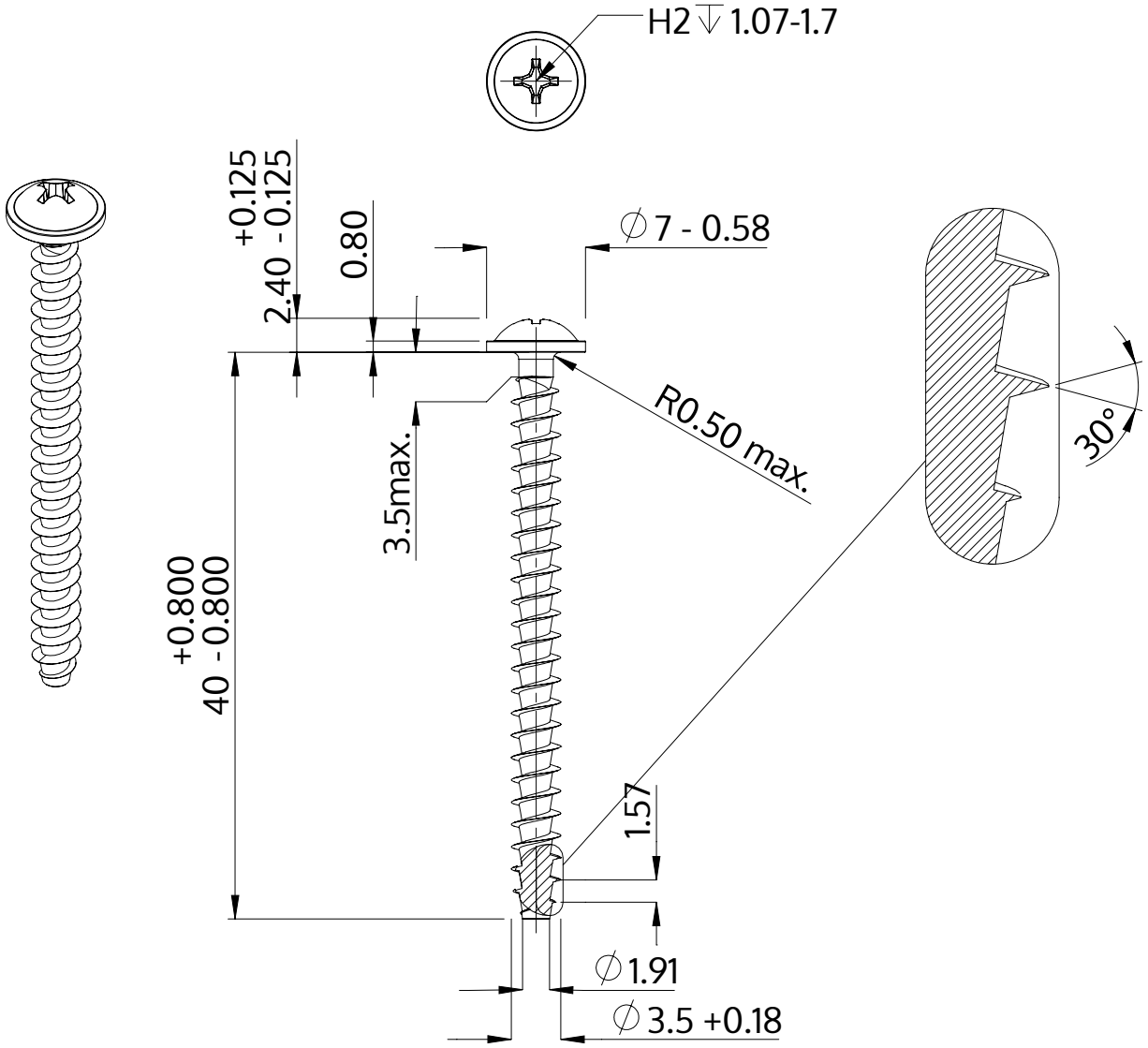

Açıklaması	STP31A 3.5x40.0 - H2
Malzeme	Paslanmaz Çelik A2
Kaplama	Parlak, cilalanmış ve pasifleştirilmiştir
Ağırlık	1.878 kg / 1000 Adet

SCREWERK	**STP31A0350400E**	
Metrik çizim A4	Ölçeklendirme 2:1	2024-10