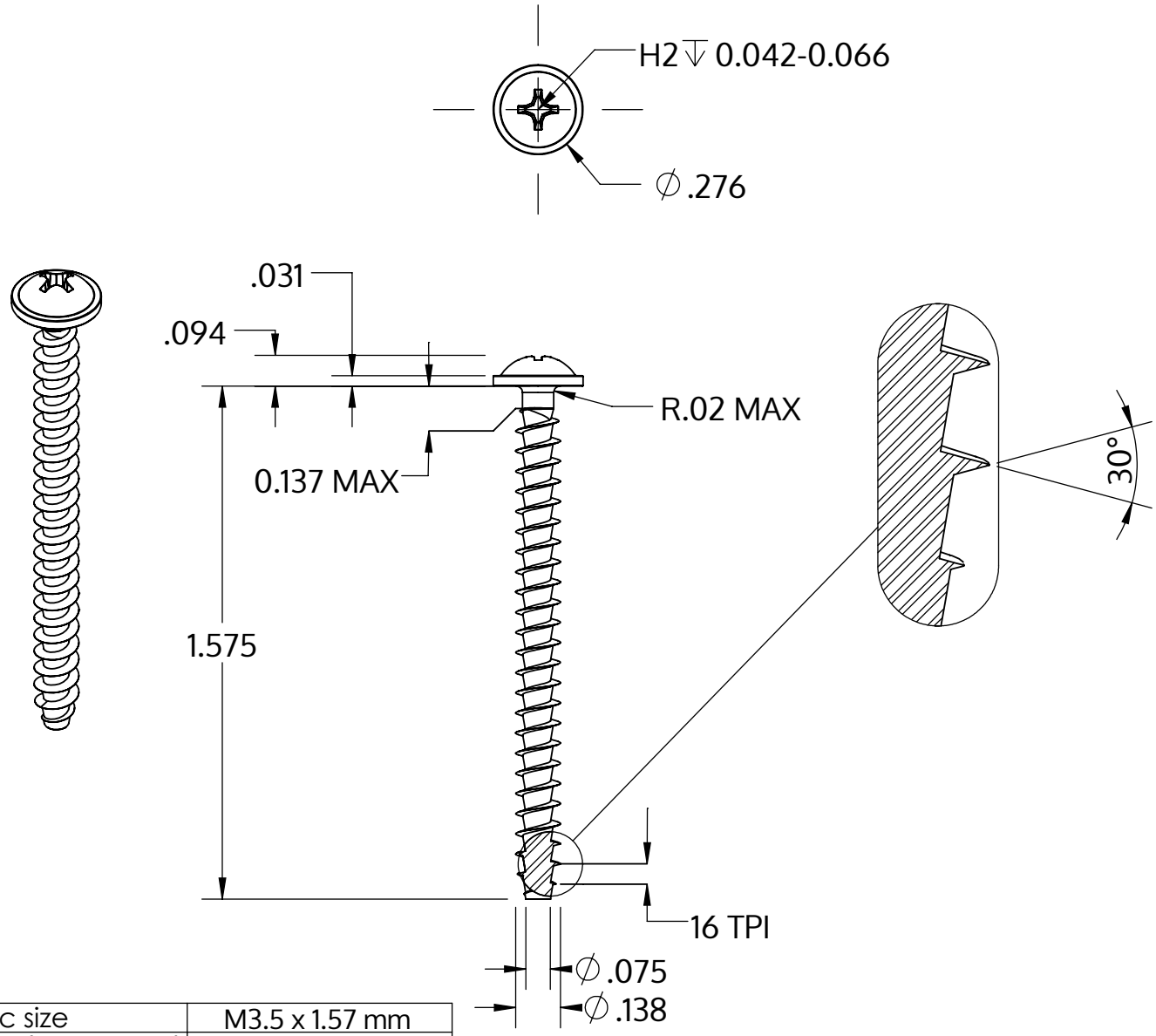

Metric size	M3.5 x 1.57 mm
US size (converted)	#6-16
	Tolerances [inch]
Length	+/- 0.031
Head diameter	+0 / -0.022
Head height	+/- 0.004
Thread diameter	+0.007 / -0

Açıklaması	STP31A 3.5x40.0 - H2
Malzeme	Paslanmaz Çelik A2
Kaplama	Parlak, cilalanmış ve pasifleştirilmiştir
Ağırlık	1.878 kg / 1000 Adet

SCREWERK	**STP31A0350400E**	
_Zoll Zeichnung Größe A	Ölçeklendirme 2:1	2024-10