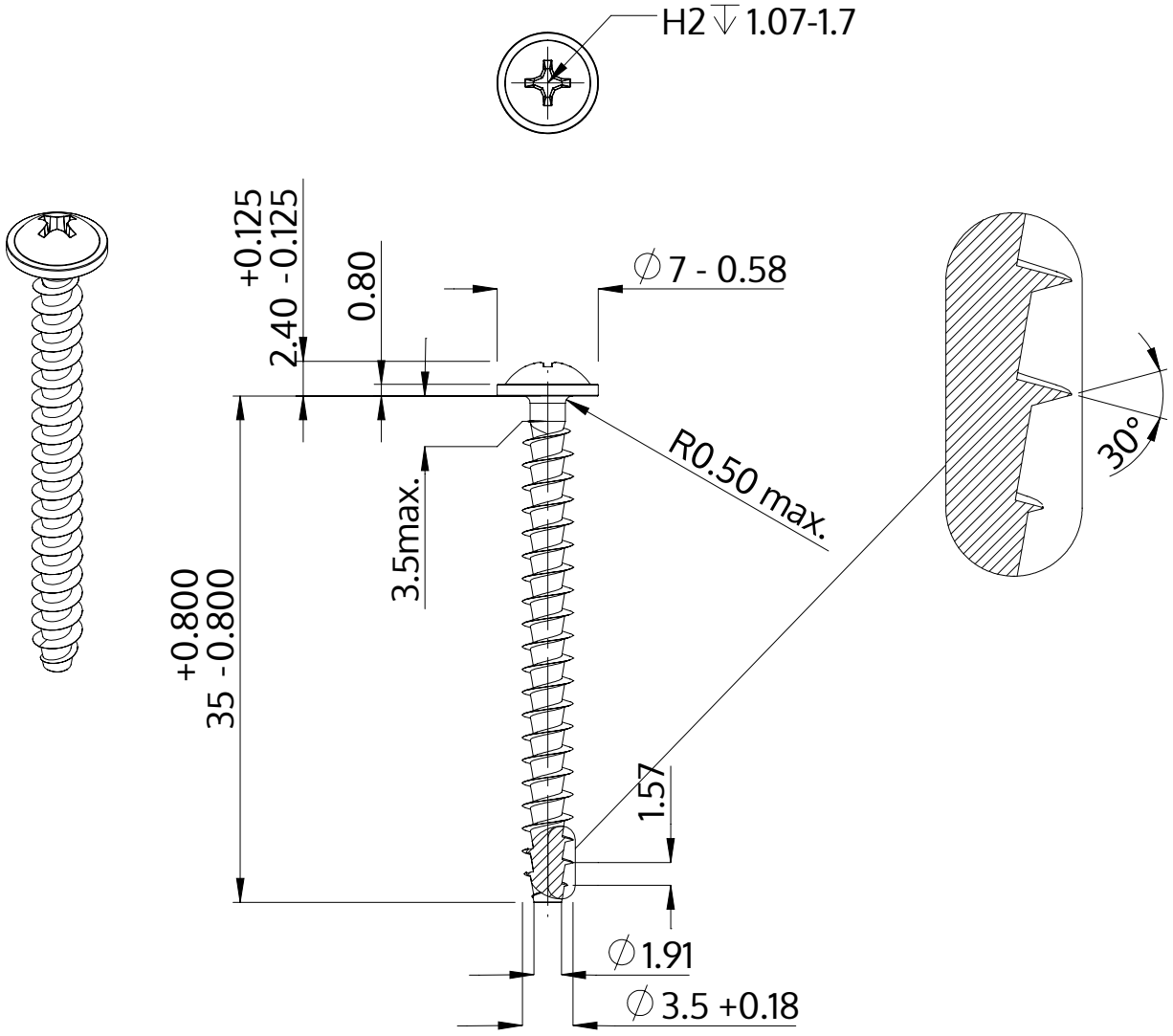


| | |
|---|---|
| Opis | STP31A 3.5x35.0 - H2 |
| Materiał | Stal szlachetna A2 |
| Powierzchnia | Prosta, bejcowana i pasywowana |
| Waga | 1.695 kg / 1000 sztuk |

| | | |
|---|---|---|
| SCREWERK | **STP31A0350350E** | |
| Rysunek metryczny A4 | Skala 2:1 | 2024-10 |