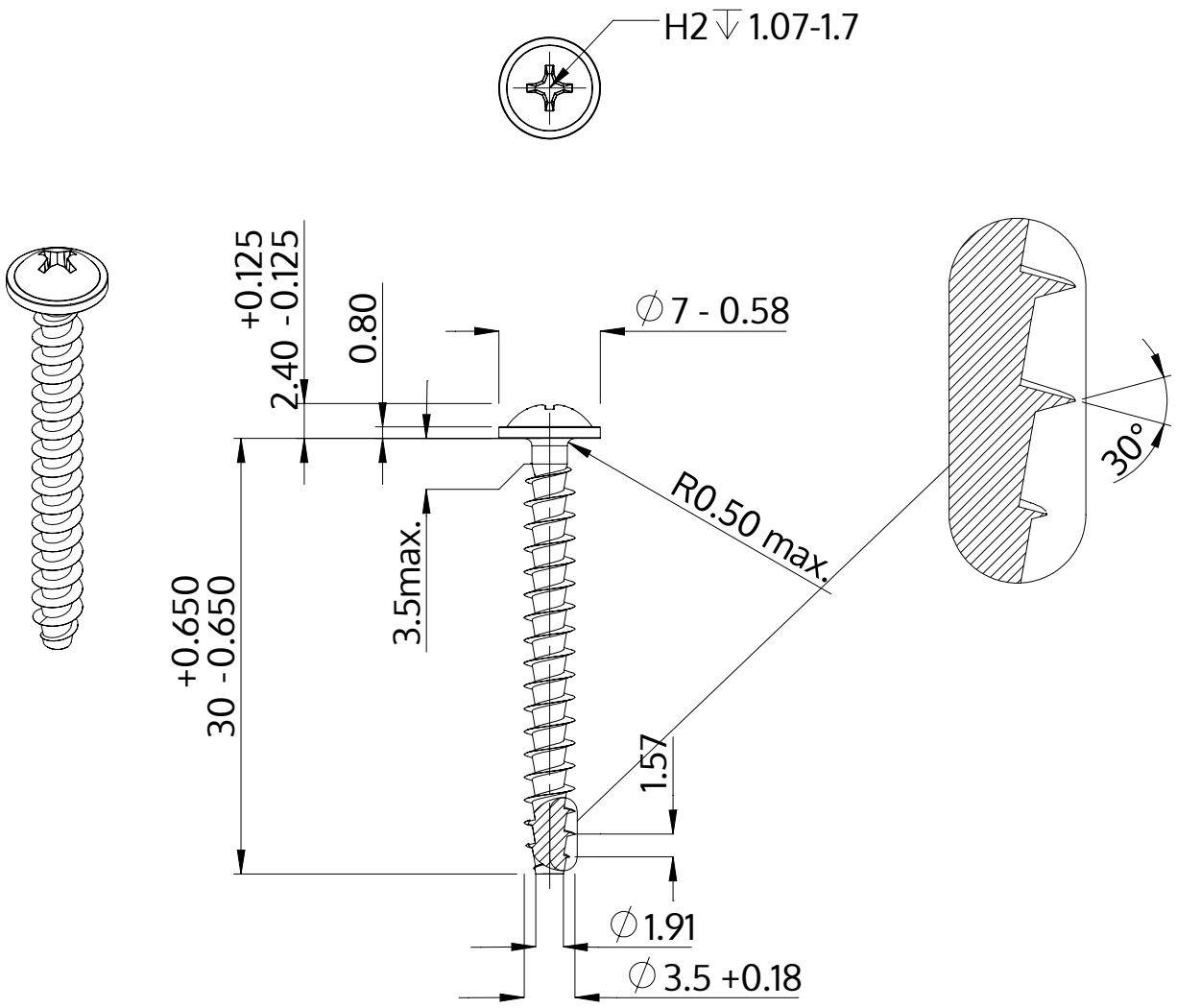

Opis	STP31A 3.5x30.0 - H2
Materiał	Stal szlachetna A2
Powierzchnia	Prosta, bejcowana i pasywowana
Waga	1.512 kg / 1000 sztuk

SCREWERK	**STP31A0350300E**	
Rysunek metryczny A4	Skala 2:1	2024-10