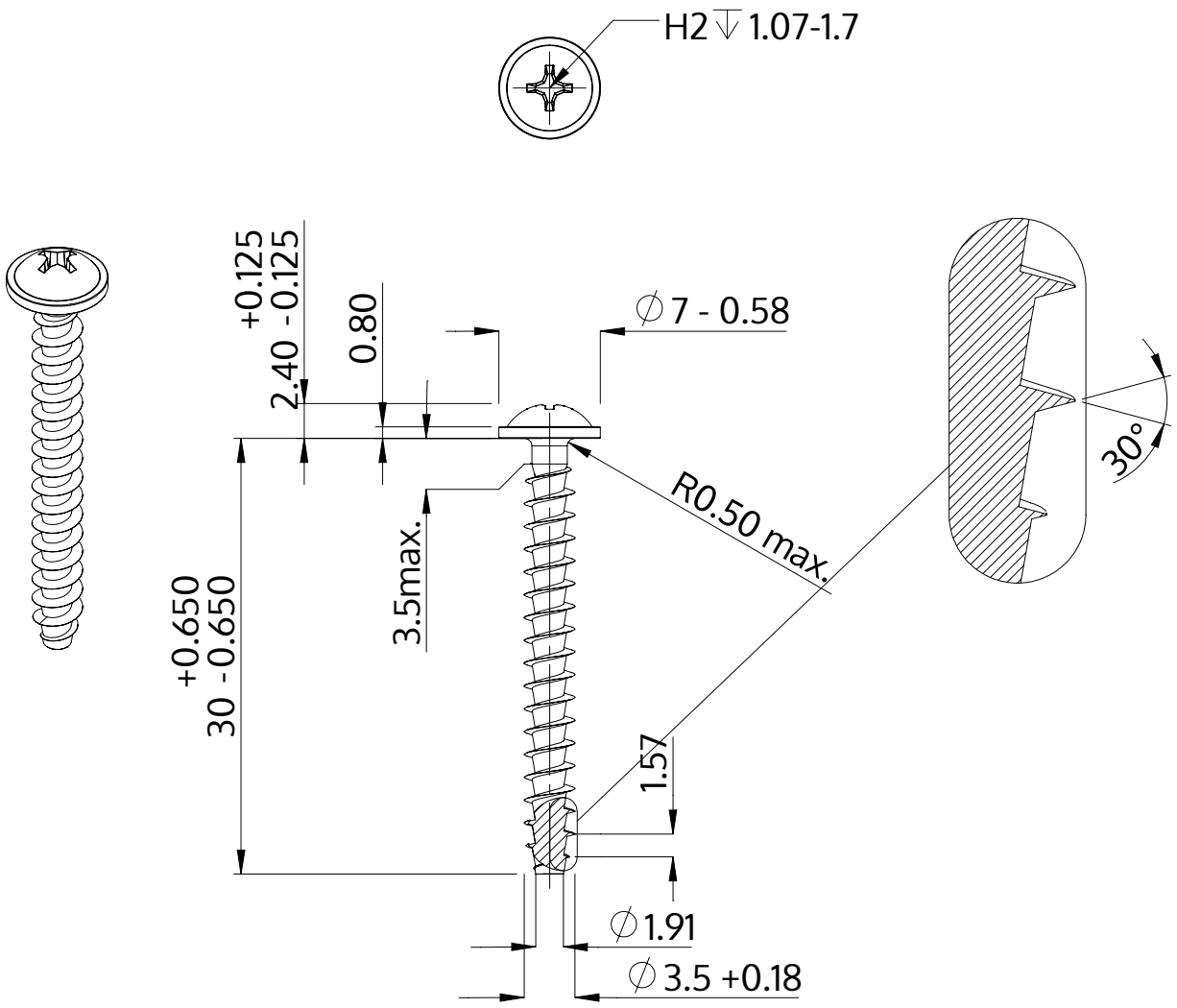

Descrizione	STP31A 3.5x30.0 - H2
Materiale	acciaio inossidabile A2
Superficie	bianco-decapato e passivato
Peso	1.512 kg / 1000 pezzi

SCREWERK	**STP31A0350300E**	
Disegno metrico A4	Scala None:1	2024-04