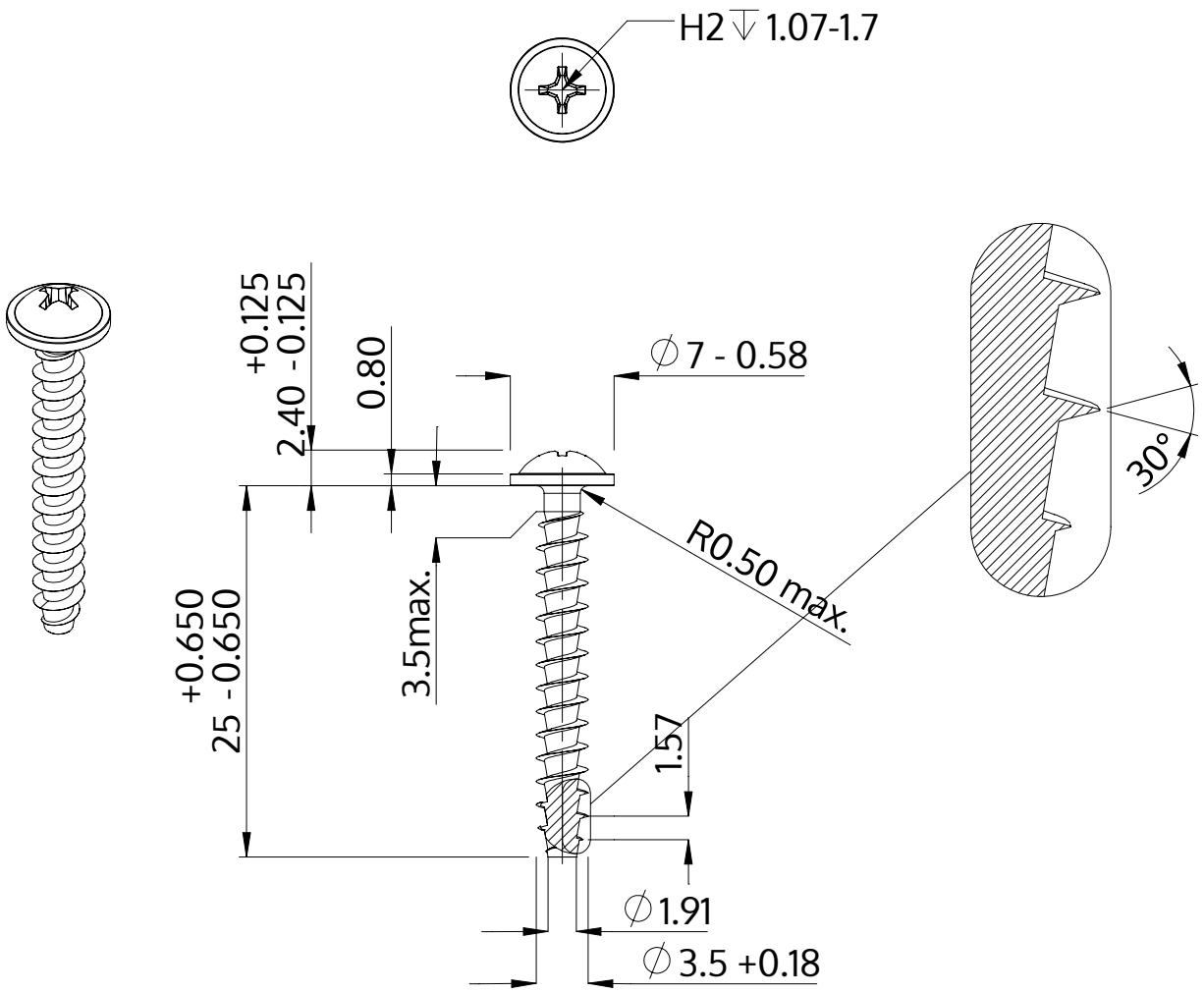

Beskrivning	STP31A 3.5x25.0 - H2
Material	stål, härdat
Yta	förzinkad 5-7 µm, härdad, blå/transparent passiviserad
Vikt	1.329 kg / 1000 styck

SCREWERK	**STP31A0350250S**	
Metrisk skiss A4	Skala 2:1	2024-10