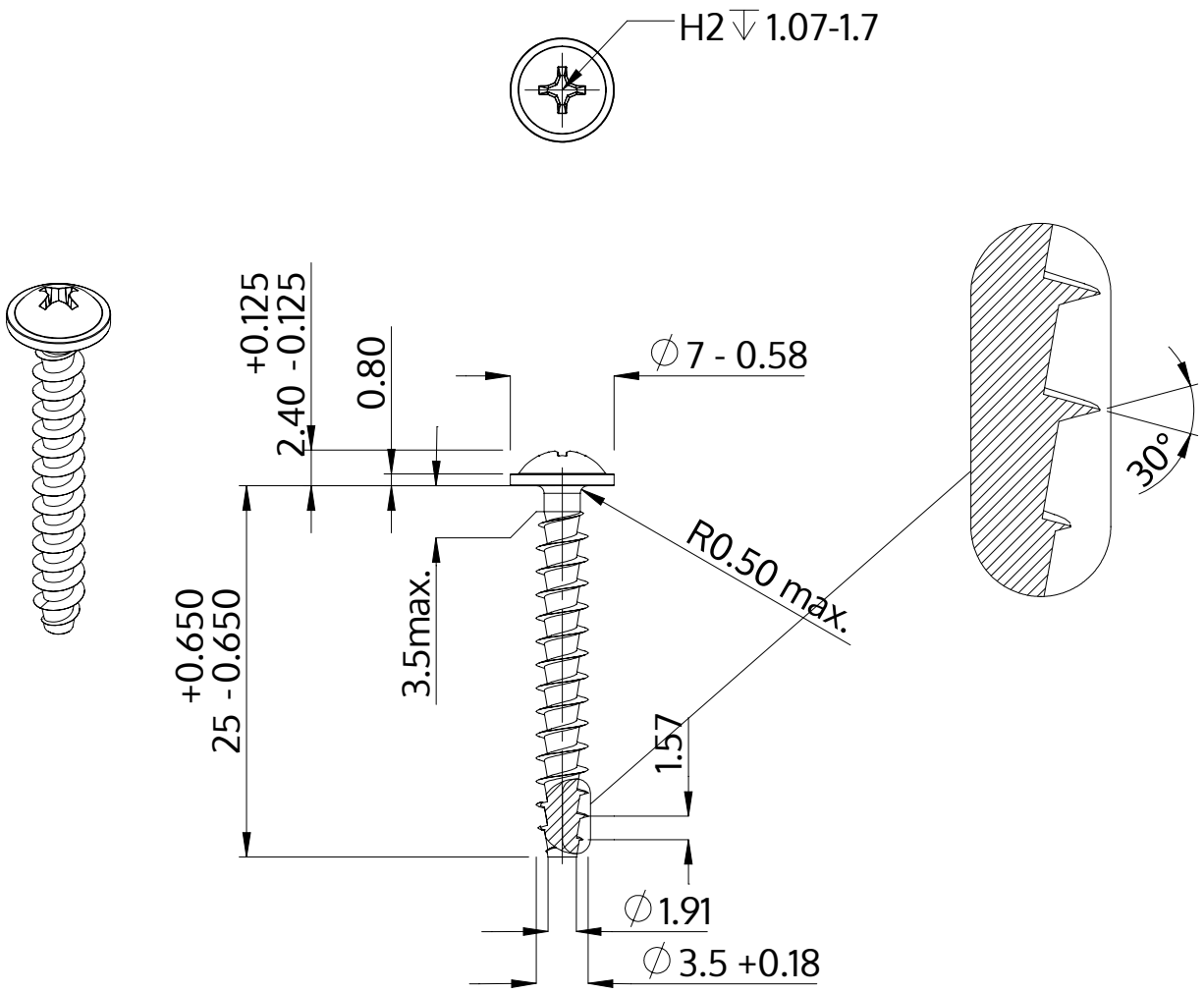

Description	STP31A 3.5x25.0 - H2
Matière	acier inoxydable A2
Surface	brillant décapé et passivé
Poids	1.329 kg / 1000 Unité

SCREWERK	**STP31A0350250E**	
Dessin métrique A4	Redimensionner None:1	2024-04