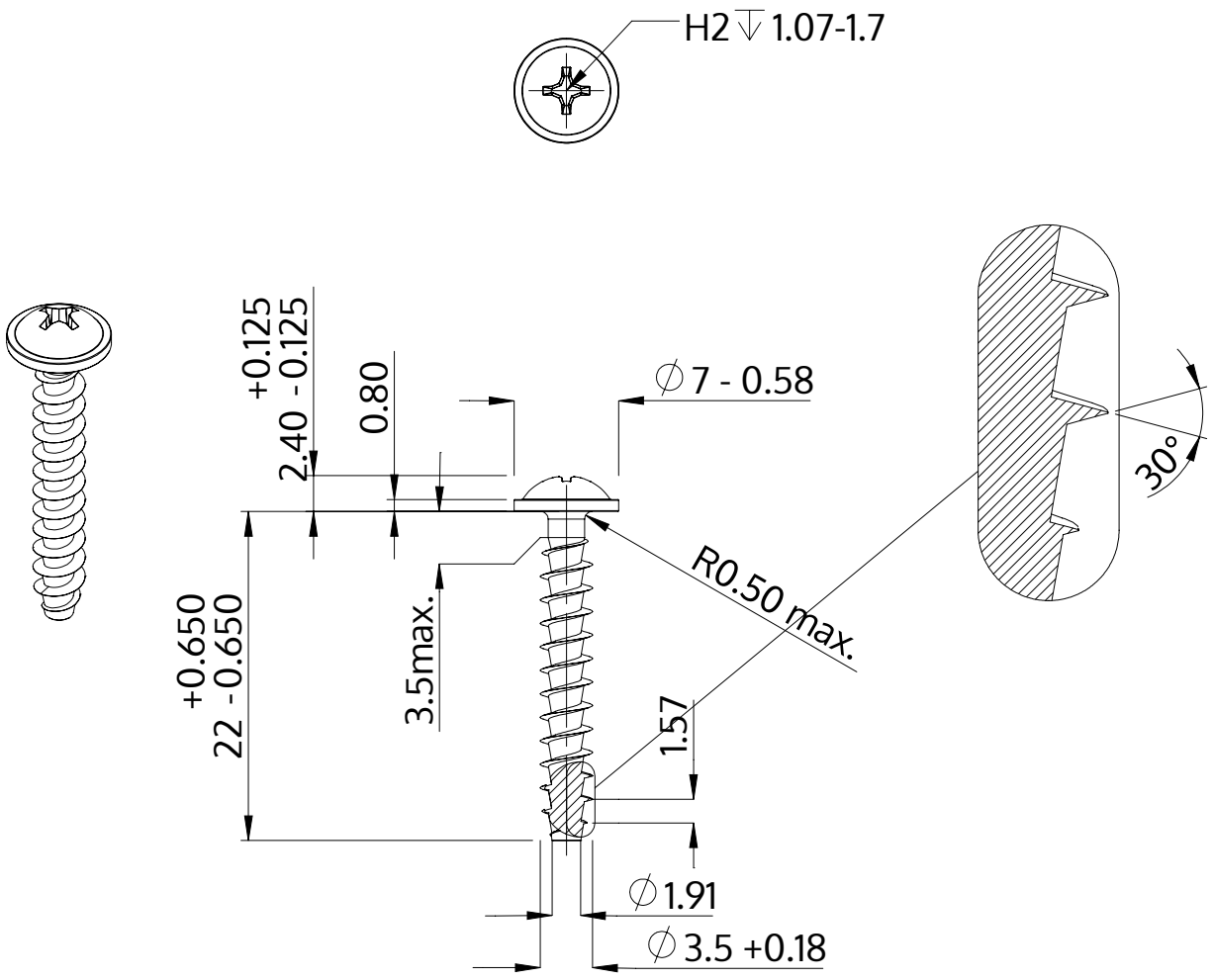

Opis	STP31A 3.5x22.0 - H2
Materiał	Stal szlachetna A2
Powierzchnia	Prosta, bejcowana i pasywowana
Waga	1.219 kg / 1000 sztuk

SCREWERK	**STP31A0350220E**	
Rysunek metryczny A4	Skala 2:1	2024-10