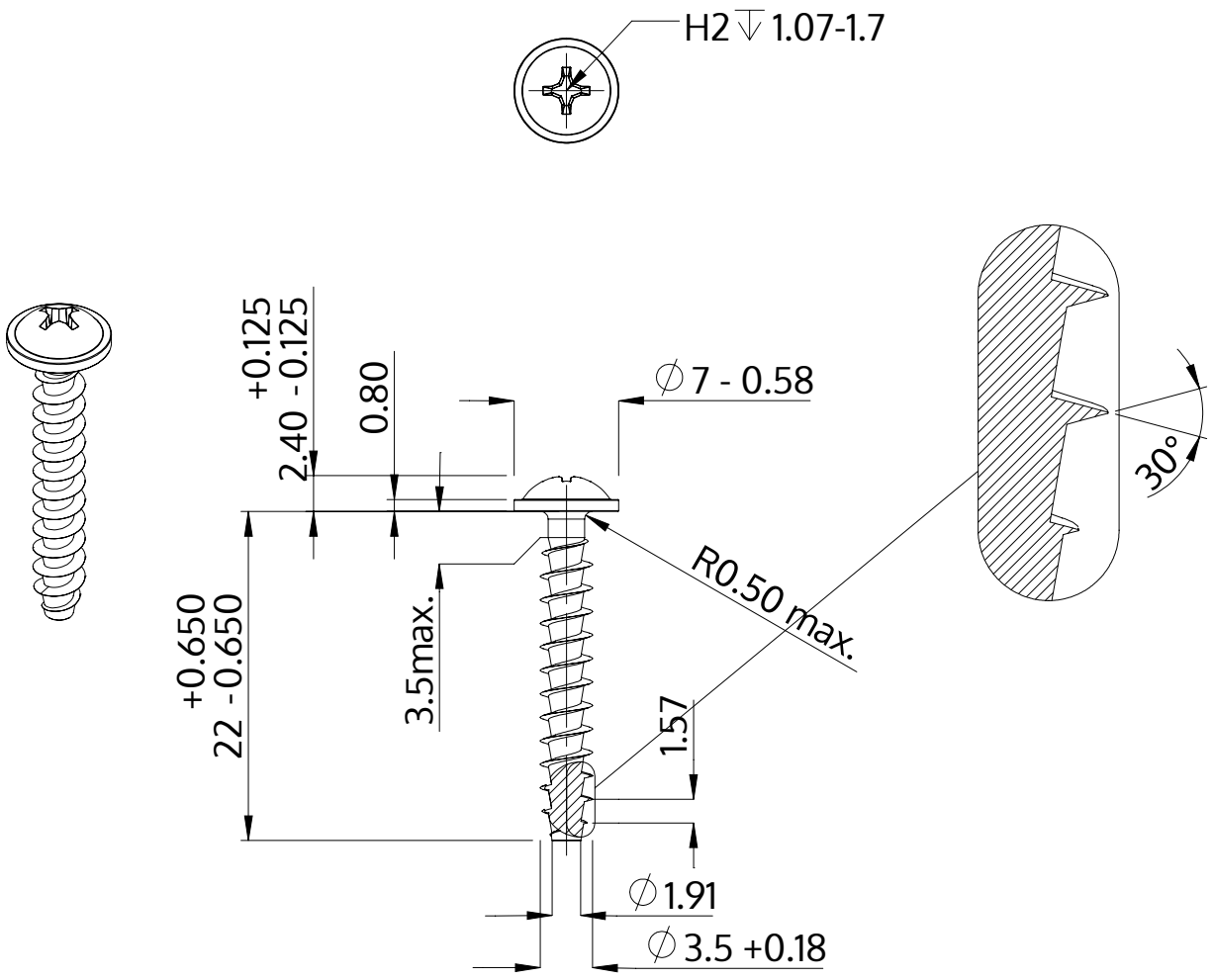

Описание	STP31A 3.5x22.0 - H2
Материал	неръждаема стомана A2
Повърхност	гланциран, полиран, пасиваран
Тегло	1.219 kg / 1000 Бройка

SCREWERK	**STP31A0350220E**	
Метричен дизайн A4	Мащаб None:1	2024-04