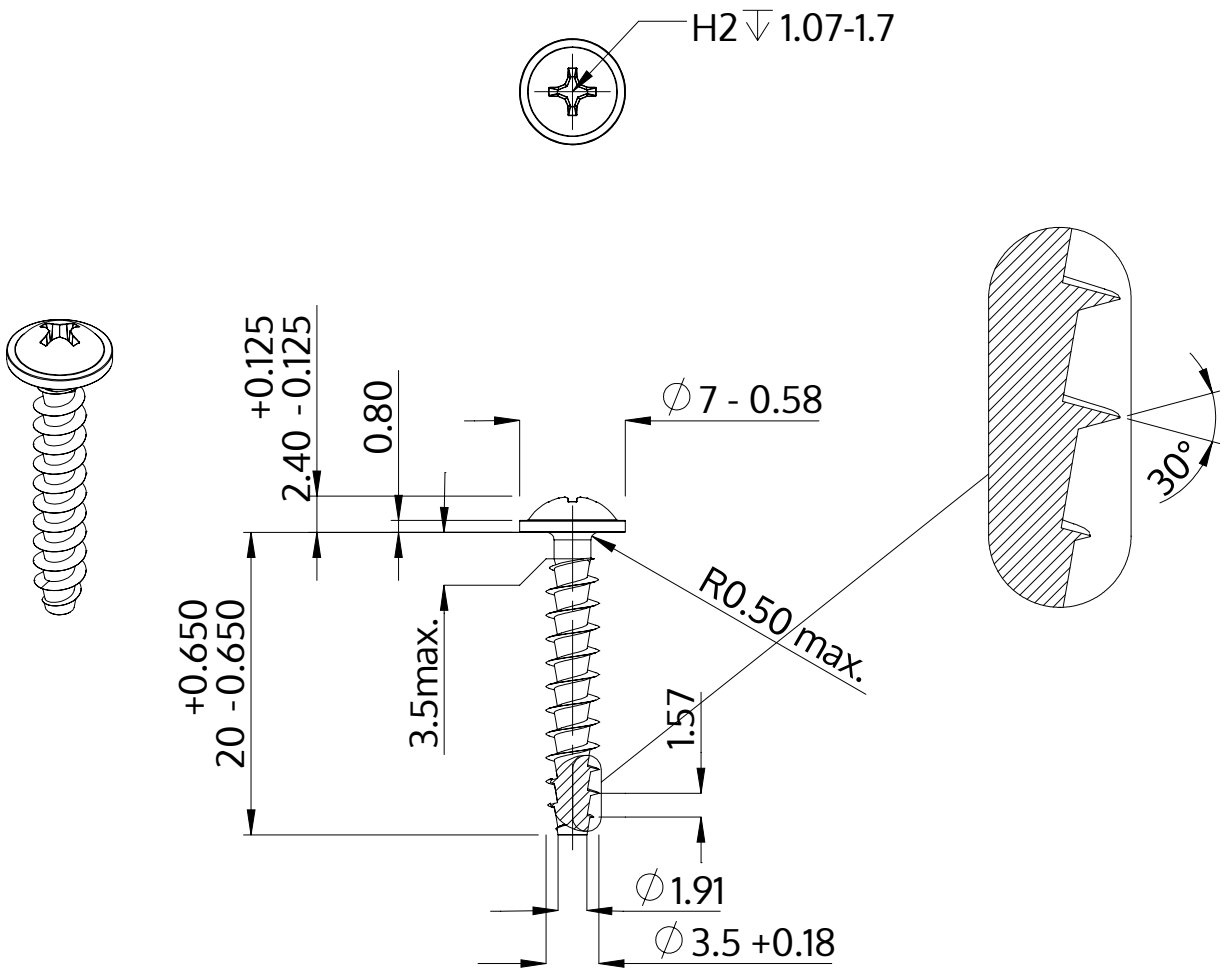

Beskrivning	STP31A 3.5x20.0 - H2
Material	stål, härdat
Yta	förzinkad 5-7 µm, härdad, blå/transparent passiviserad
Vikt	1.145 kg / 1000 styck

SCREWERK	**STP31A0350200S**	
Metrisk skiss A4	Skala None:1	2024-04