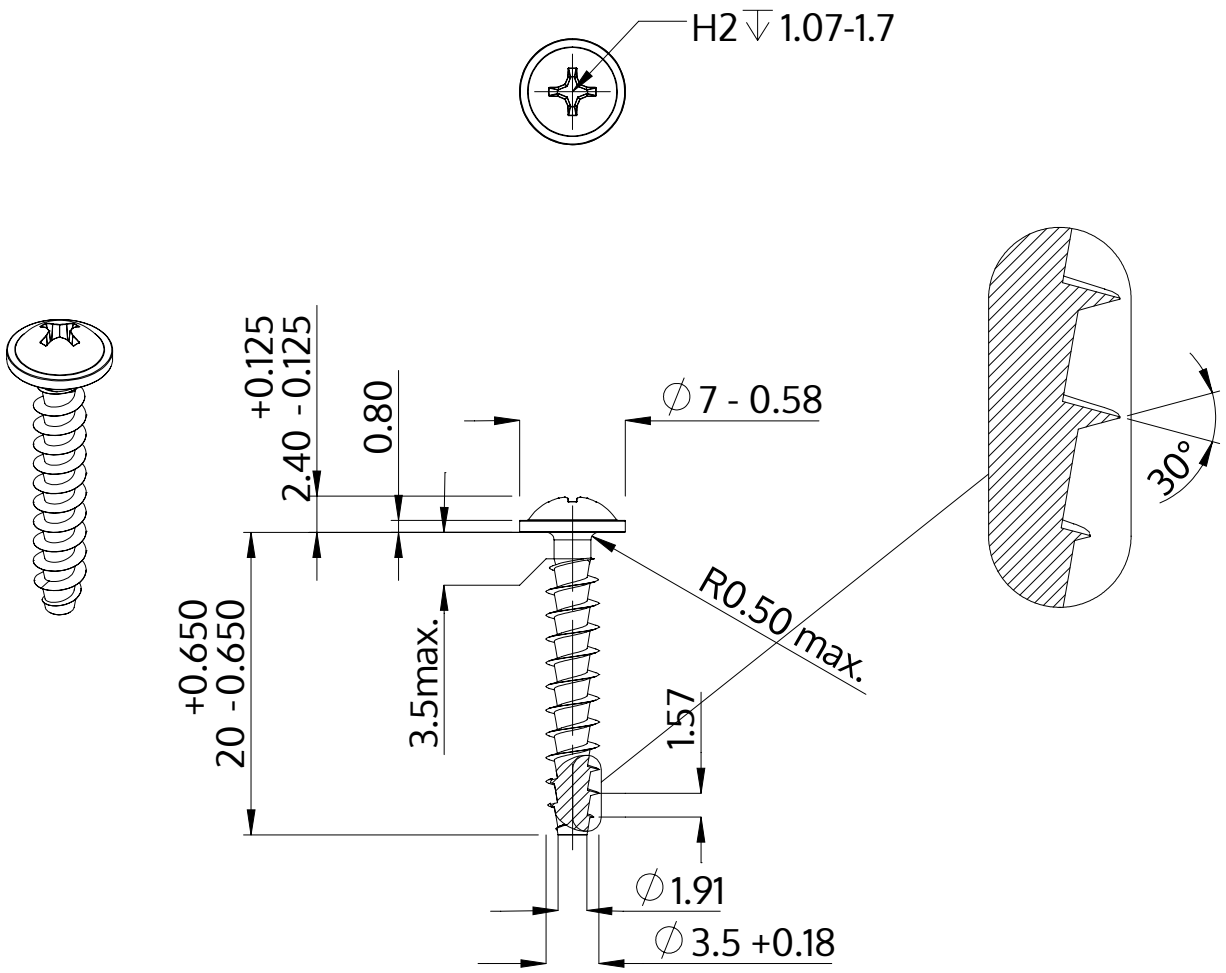

Beschrijving	STP31A 3.5x20.0 - H2
Materiaal	roestvrij staal A2
Oppervlak	blank, geetst en gepassieveerd
Gewicht	1.145 kg / 1000 stuk

SCREWERK	**STP31A0350200E**	
Metrische tekening A4	Schaal 2:1	2024-10