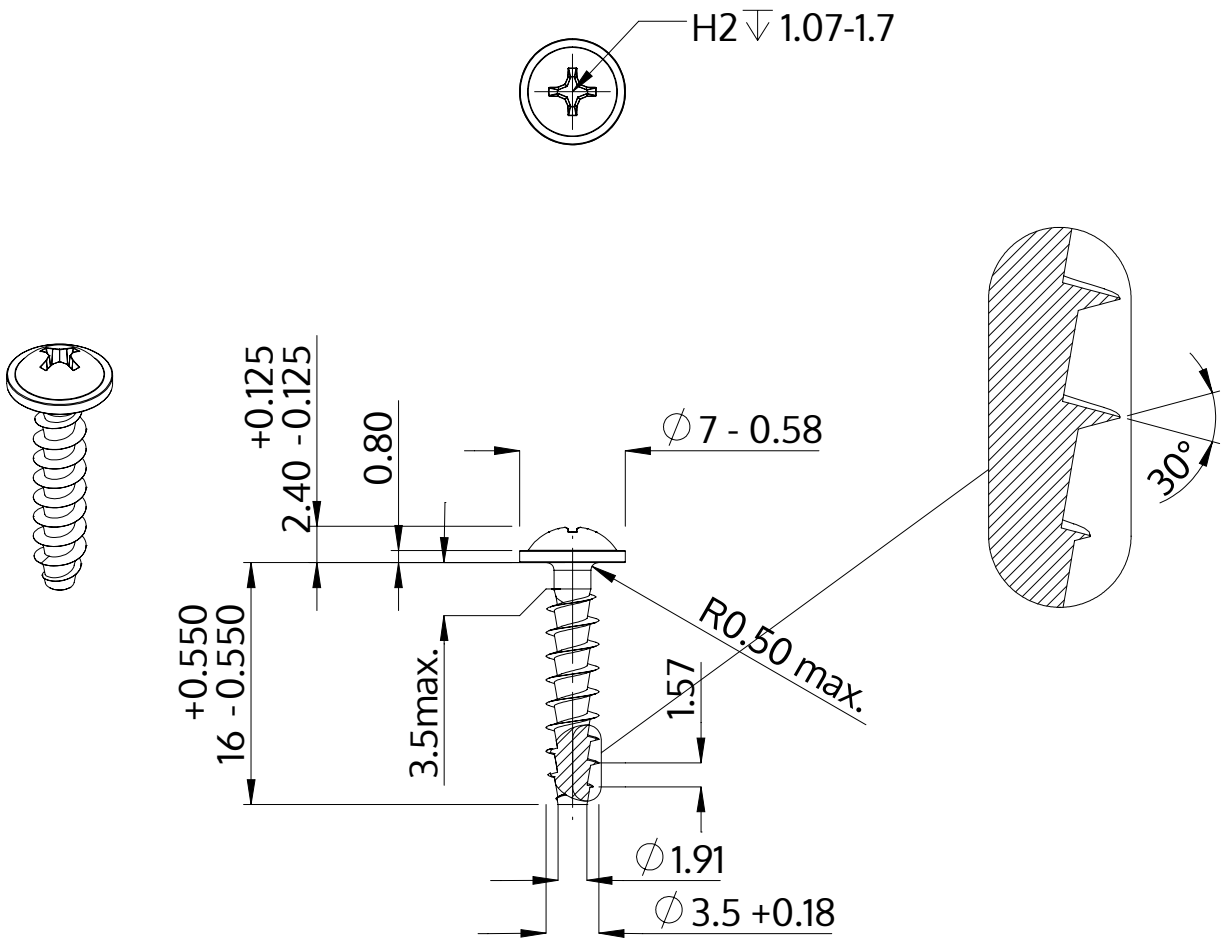

Descrição	STP31A 3.5x16.0 - H2
Material	inox A2
Superfície	Decapado e passivado
Peso	0.999 kg / 1000 peças

SCREWERK	**STP31A0350160E**	
Desenho Métrico A4	Escala 2:1	2024-10