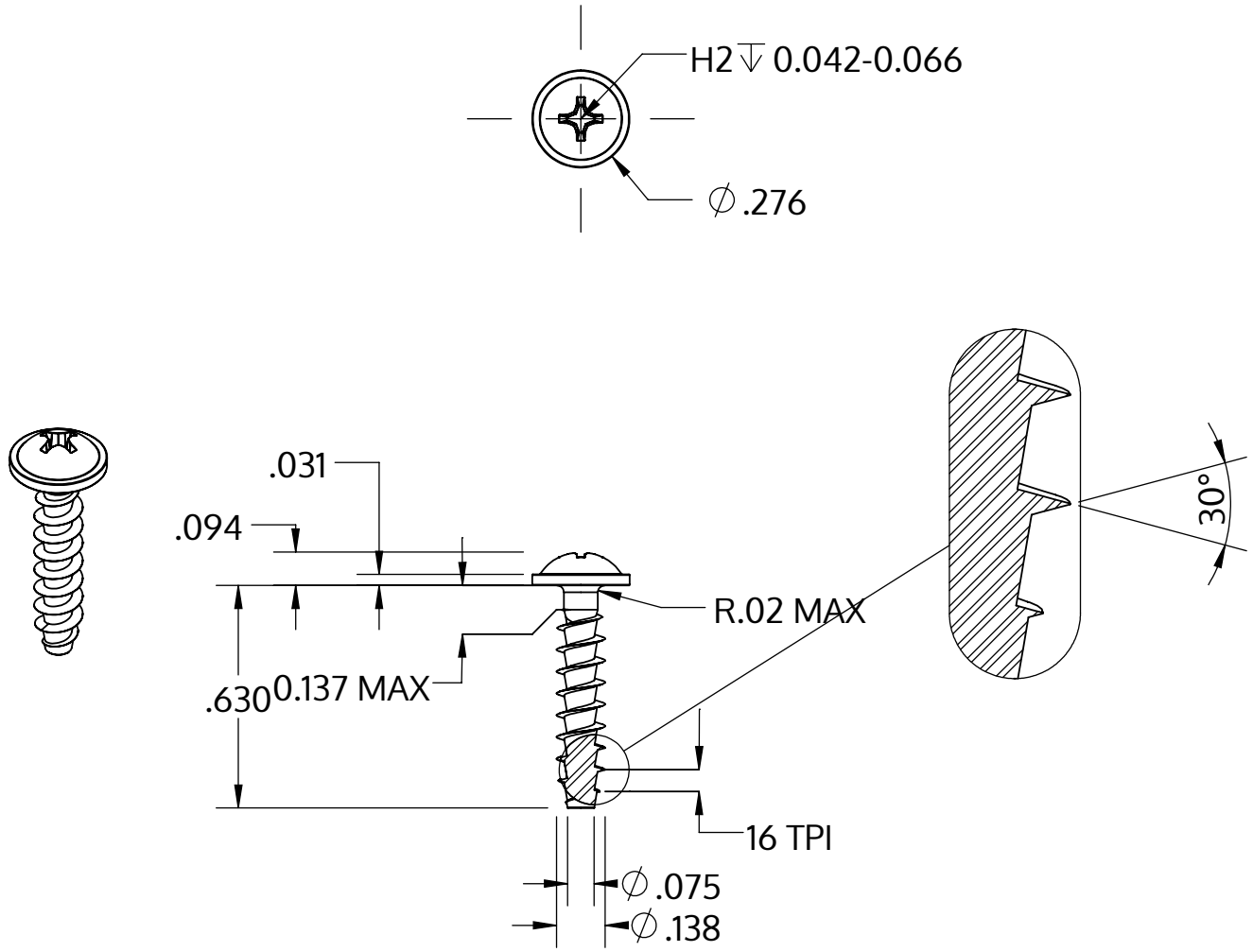

Metric size	M3.5 x 1.57 mm
US size (converted)	#6-16
	Tolerances [inch]
Length	+/- 0.021
Head diameter	+0 / -0.022
Head height	+/- 0.004
Thread diameter	+0.007 / -0

Описание	STP31A 3.5x16.0 - H2
Материал	неръждаема стомана A2
Повърхност	гланциран, полиран, пасиваран
Тегло	0.999 kg / 1000 Бройка

SCREWERK	**STP31A0350160E**	
_Zoll Zeichnung Größe A	Мащаб 2:1	2024-10