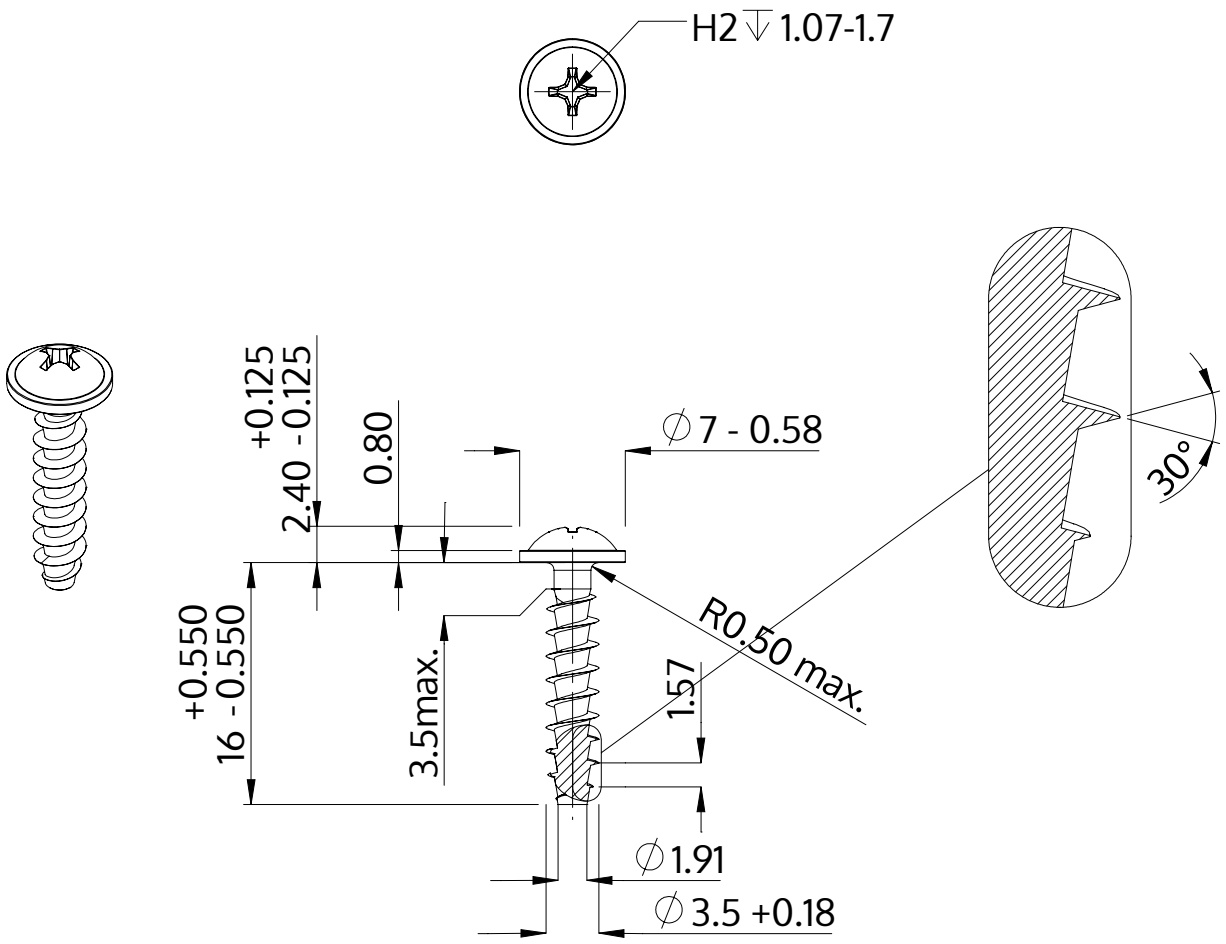


| | |
|---|---|
| Описание | STP31A 3.5x16.0 - H2 |
| Материал | неръждаема стомана A2 |
| Повърхност | гланциран, полиран, пасиваран |
| Тегло | 0.999 kg / 1000 Бройка |

| | | |
|---|---|---|
| SCREWERK | **STP31A0350160E** | |
| Метричен дизайн A4 | Мащаб 2:1 | 2024-10 |